ЭРИДАН

КАТАЛОГ ПРОДУКЦИИ 2016

РАЗРАБОТКА И ПРОИЗВОДСТВО ВЗРЫВОЗАЩИЩЕННОГО ОБОРУДОВАНИЯ

Ex

Нам доверяют:

О КОМПАНИИ . . . 4

ИЗВЕЩАТЕЛИ

ИП103-2/1-ТР Извещатель пожарный тепловой взрывозащищённый пассивный . . . 6
ИП101-07е Извещатель пожарный тепловой взрывозащищённый . . . 8
ИП101-07ем Извещатель пожарный тепловой взрывозащищённый настраиваемый . . . 10
ИП101-07мд Извещатель пожарный тепловой взрывозащищённый максимально-дифференциальный . . . 12
ИП101-07вт Извещатель пожарный тепловой взрывозащищённый высокотемпературный . . . 14
ИП535-07е Извещатель пожарный ручной взрывозащищённый . . . 16
ИПП-07е-330-1/2 «Гелиос» Извещатель пожарный пламени взрывозащищённый . . . 18

ОПОВЕЩАТЕЛИ

ЭКРАН С3/С/СУ Взрывозащищённый оповещатель и указатель (табло) . . . 20
ЭКРАН С3/С/СУ ККВ Взрывозащищенный оповещатель и указатель (табло) с постоянно присоединенной внешней взрывозащещённой клемной коробкой . . . 22
ЭКРАН-ИНФО Оповещатель пожарный взрывозащищённый . . . 24
ВС-07е Оповещатель пожарный взрывозащищённый звуковой (сирена) . . . 26
ВС-07е-И Оповещатель пожарный взрывозащищённый звуковой с индикацией (светозвуковой) . . . 28
ГРВ-07е Громкоговоритель рупорный взрывозащищённый . . . 30

ВЗРЫВОЗАЩИЩЁННЫЕ КОРОБКИ

ККВ-07е П/У/Т/К Коробка коммутационная взрывозащищённая . . . 32

ПРИБОРЫ И УСТРОЙСТВА

Ех-Тест Взрывозащищённый прибор для проверки работоспособности тепловых пожарных извещателей . . . 34
УДП ИП535-07е-«ПУСК» Устройство ручного пуска взрывозащищенное . . . 36
Дозор-4 Прибор приёмно-контрольный охранно-пожарный и управления установками пожаротушения . . . 38
УУО Устройство управления оповещателем . . . 40
ПИ-1, ПИ-2 Преобразователи интерфейса USB <-> RS-485 . . . 42
Тестовый фонарь для проверки извещателя пламени . . . 43
Комплектация . . . 44

АДРЕСНО-АНАЛОГОВАЯ СИСТЕМА «Диалог -Ех»

Диалог-Ех Адресно-аналоговая система пожарной сигнализации для взрывоопасных зон:
- статья . . . 46
- схема . . . 48
ПН3232 Пульт наблюдения . . . 50
Дозор-1А Прибор приемно-контрольный охранно-пожарный и управления адресный с протоколом «Дозор-07а» . . . 51
ИП101-07а Извещатель пожарный тепловой взрывозащищенный программируемый адресный . . . 52
ИП535-07еа Извещатель пожарный ручной адресный взрывозащищенный . . . 54
ЭКРАН-а Оповещатель пожарный взрывозащищенный адресный . . . 56
ВС-07еа Оповещатель пожарный взрывозащищенный звуковой адресный . . . 58
ККВ-07еа Коробка коммутационная взрывозащищённая адресная . . . 60
Адресные метки . . . 62

ТЕРМОКОЖУХИ

ТВК-07-А Термокожух взрывозащищённый алюминиевый . . . 64
ТВК-07-В Термокожух взрывозащищённый охлаждаемый . . . 66
ТВК-07-С/Н Термокожух взрывозащищённый в корпусе из стали . . . 68
ТВК-07-С/Н с ИК30/120 Термокожух взрывозащищённый в корпусе из стали с ИК подсветкой . . . 70
ВИЗОР Термокожух взрывозащищенный для установки тепловизоров . . . 72
ТОР Комплекс наклонно-поворотный взрывозащищенный с видеокамерой . . . 74
ИК-07е Прожектор инфракрасный взрывозащищённый . . . 76

ОБЩЕПРОМЫШЛЕННОЕ ОБОРУДОВАНИЕ ДЛЯ ЭКСТРЕМАЛЬНЫХ УСЛОВИЙ ЭКСПЛУАТАЦИИ

ЭКРАН-О Оповещатель и указатель промышленного исполнения (табло) . . . 78
ЭКРАН-ИНФО-О Оповещатель пожарный и указатель промышленного исполнения (табло) . . . 80
ВС-07е-О Оповещатель пожарный звуковой (сирена) промышленного исполнения . . . 82
ВС-07е-О-И Оповещатель пожарный звуковой промышленного исполнения с индикацией (светозвуковой) . . . 84
ККВ-07е-О Коробка коммутационная промышленного исполнения . . . 86
ТВК-07-О-А Термокожух алюминиевый промышленного исполнения . . . 88
ТВК-07-О-В Термокожух охлаждаемый промышленного исполнения . . . 90
ТВК-07-О-С/Н Термокожух в корпусе из стали промышленного исполнения . . . 92
ТВК-07-О-С/Н с ИК 30/120 Термокожух в корпусе из стали с ИК подсветкой промышленного исполнения . . . 94
ВИЗОР-О Термокожух для установки тепловизоров промышленного исполнения . . . 96

О КОМПАНИИ

«Эридан» — ведущий производитель взрывозащищенного оборудования.

Начало деятельности компании «Эридан» пришлось на 1999-й год и стартовало с выпуска пожарного извещателя ИП103-2/1. Новинка имела успех, и с тех пор мы поставляем на рынок качественную продукции с единственным назначением: обеспечение безопасности людей на промышленных объектах любой сложности, в том числе и в экстремальных условиях Крайнего Севера.

«Эридан» выпускает оборудование, разработанное конструкторским отделом компании, которое выгодно характеризуется лёгкостью монтажа и совместимостью с изделиями от сторонних производителей, а также повышенной надежностью. Эти характеристики ежедневно подтверждаются на практике, ведь более 2 000 предприятий в России, странах СНГ, а также Европе и на Ближнем Востоке используют в работе продукцию под маркой «Эридан».

Наша компания владеет собственными производственными мощностями и имеет налаженные линии сотрудничества с проектными институтами и другими организациями, входящими в структуры ОАО «ГАЗПРОМ», ОАО НК «Лукойл», ОАО «АК «Транснефть», ООО «ТНК», ОАО «Энергоатом», МЧС РФ, ОАО «РЖД» и других компаний федерального значения.

Дилерская сеть развёрнута в крупнейших городах страны и ближнего зарубежья:

- Алматы
- Альметьевск
- Екатеринбург
- Казань
- Краснодар
- Москва
- Набережные Челны
- Новосибирск
- Нижнекамск
- Пермь
- Ростов-на-Дону
- Самара
- Санкт-Петербург
- Саратов
- Уфа и др.

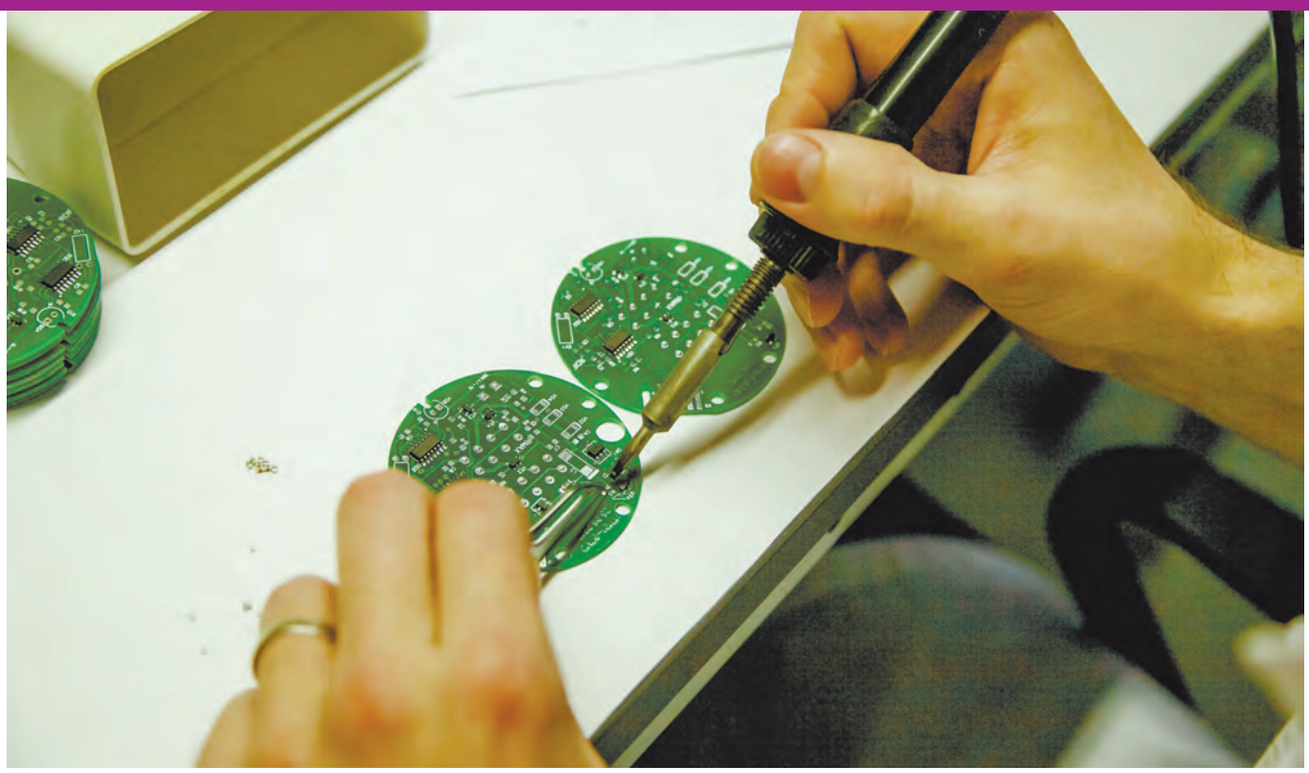

При продвижении своей продукции на рынок мы руководствуемся принципами клиентоориентированности, открытого ценообразования и оперативного выполнения заказов (в той мере, в которой скорость работы не вредит качеству).

Всесторонний анализ текущего состояния рынка взрывозащищенного оборудования, а также наработанный опыт позволяют нам осознанно искать новые технические решения, и более того — находить их, воплощать и внедрять в производство. Сегодня в нашем активе 11 видов продукции в трёх десятках модификаций и разработка новых продуктов и систем не прекращается. Так, адресно-аналоговая система «Диалог-Ех» на базе ППКП «Дозор-1А», разработанная совместно с компанией «НИТА», успешно зарекомендовала себя на ряде взрывоопасных объектов (ООО «Газпромпереработка», ОАО «Газпром» и др.).

Одно из приоритетных направлений нашей деятельности — линейка взрывозащищённых термокожухов ТВК-07. Они разработаны специально для систем видеонаблюдения, а в качестве конструкционных материалов для моделей ТВК-07-А/В/С/Н используются алюминий, а также низкоуглеродистая и нержавеющая стали, что обеспечивает высокую прочность и надёжность в работе в температурном диапазоне от -60 до 200 °С. Дополнительные возможности открывают модификация ТВК-07-С/Н-ИК30/120 и инфракрасный прожектор ИК-07е, созданные специально для условий ограниченной видимости.

Каждое выпускаемое изделие проходит многоуровневый контроль качества на всех этапах производства: от закупки комплектующих до финишных климатических испытаний, которые позволяют нам устанавливать гарантийный срок в 5 лет. При этом фактический срок службы изделий составляет не менее 10 лет, а зачастую и гораздо больше.

Наши технологии соответствуют жёстким требованиям системы менеджмента качества ГОСТ ISO 9001-2011. Кроме того, компания «Эридан» внесена в Реестр надёжных партнёров ТПП Российской Федерации, что свидетельствует о высоком доверии к нашей заводской марке. Главной же движущей силой нашей компании мы считаем личную мотивацию каждого сотрудника, которая вкупе с высокой ответственностью даёт великолепные результаты!

На все вопросы мы готовы ответить по многоканальному телефону +7 (343) 351-05-07 или по электронной почте market@eridan-zao.ru

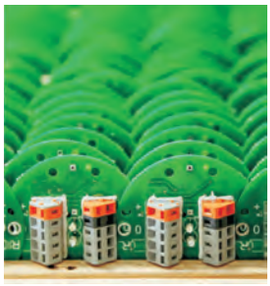

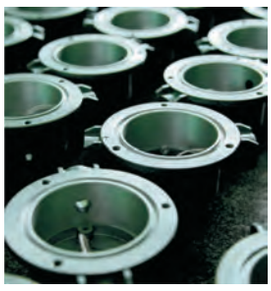

ИП103-2/1-ТР

ИЗВЕЩАТЕЛЬ ПОЖАРНЫЙ ТЕПЛОВОЙ ВЗРЫВОЗАЩИЩЁННЫЙ ПАССИВНЫЙ

Извещатель пожарный тепловой взрывозащищённый ИП103-2/1-ТР предназначен для выдачи в шлейф пожарной сигнализации тревожного сигнала при превышении в контролируемой среде установленной температуры срабатывания. Данный извещатель пассивный, ток не потребляет. Может применяться во взрывоопасных зонах класса 0 при условии подключения по искробезопасным цепям. Извещатель пожарный тепловой взрывозащищенный применяется на предприятиях химической, нефтегазодобывающей, нефтегазоперерабатывающей и судостроительной отраслей (имеется Свидетельство о типовом одобрении РМРС) и взрывоопасных зонах других производств.

РАЗМЕРЫ

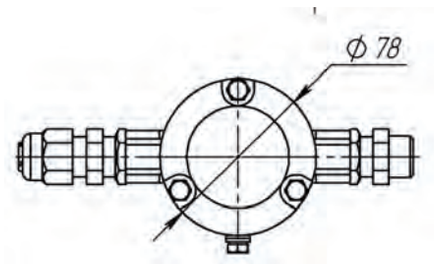

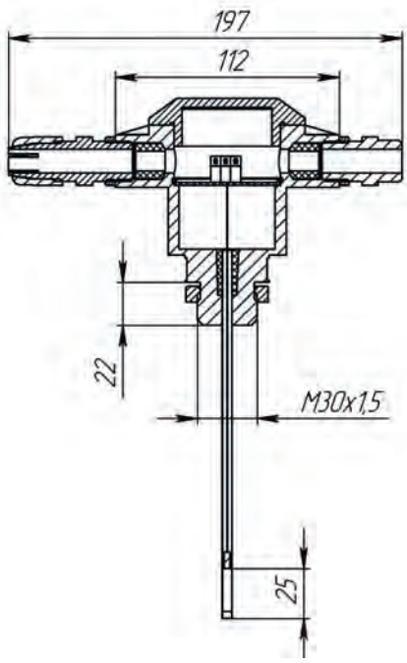

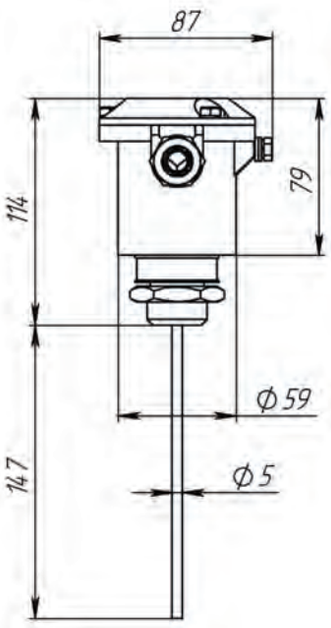

ИП103-2/1-ТР

1ExdIIC T5/T6 X	1Exd[ia] IICT5/ T6 X	IP67	-55°+100°C	0,1 А
Маркировка взрывозащиты оболочки	Маркировка взрывозащиты оконечного элемента	Класс воздействия окружающей среды	Рабочий диапазон температур	Предельный коммутируемый ток

ТЕХНИЧЕСКИЕ ХАРАКТЕРИСТИКИ

Маркировка взрывозащиты оболочки	1ExdIICT5/T6 X
Маркировка взрывозащиты оконечного элемента	1Exd[ia]IICT5/T6 X
Класс воздействия окружающей среды	IP67
Виброустойчивость	Заливка компаундом
Рабочий диапазон температур, °С	-55…100
Температурный класс настройки	А3, В, С
Условия эксплуатации: Температура окружающего воздуха для соответствующих температурных классов, °С	T5: -55…100 T6: -55…85
Возможность перенастройки температуры извещателя	Нет
Время срабатывания, не более, сек	10
Предельный коммутируемый ток, А	0,1
Напряжение питания, В	6…28
Габаритные размеры, не более, мм	261*78*112
Длина трубки чувствительного элемента, не более, мм	147±1
Материал корпуса	Алюминиевый сплав АК 12 ПЧ
Материал чувствительного элемента	Нержавеющая сталь
Световая индикация	Нет
Количество кабельных вводов в корпусе	2
Диаметр вводимых кабелей, не более, мм	6…17
Способ крепления корпуса извещателя на объекте	Кронштейн (по дополнительному запросу)
Проверка работоспособности извещателя	Возможна без демонтажа непосредственно в месте установки при помощи взрывозащищённого прибора «Ex-ТЕСТ» (стр. 34)
Возможность подключения в адресный шлейф	Да, при помощи установки адресных меток (стр. 62)
Возможные комплектации	Кронштейн, Штуцеры Кабельные вводы, Заглушки (стр. 44)
Масса, не более, кг	0,9
Срок службы, не менее, лет	10
Гарантийный срок, лет	5
Наличие сертификатов	- Сертификат соответствия техническому регламенту Таможенного союза ТР ТС 012/2011, выдан органом по сертификации взрывозащищенных средств измерения ОС ВСИ «ВНИИФТРИ» - Сертификат соответствия пожарной безопасности, выдан органом по сертификации «ПОЖТЕСТ» ФГУ ВНИИПО МЧС России. - Свидетельство о типовом одобрении Морского Регистра судоходства РФ. - Система менеджмента качества предприятия соответствует требованиям ГОСТ ISO 9001-2011.
Внесён в справочники	- Номенклатурный Справочник МТР ОАО «Газпром». Код МТР 1935940. Код отдела ГКИ 50-007/26-22,3. - База данных поставщиков МТР ОАО «НК «Роснефть».

Напряжение питания

Габаритные размеры

Материал корпуса

Срок службы

Гарантийный срок

ИП101-07е

ИЗВЕЩАТЕЛЬ ПОЖАРНЫЙ ТЕПЛОВОЙ ВЗРЫВОЗАЩИЩЁННЫЙ

Извещатель пожарный тепловой взрывозащищённый ИП101-07е предназначен для выдачи в шлейф пожарной сигнализации тревожного сигнала при превышении в контролируемой среде установленной температуры срабатывания. Извещатель тепловой взрывозащищенный применяется на предприятиях химической, нефтегазодобывающей, нефтегазоперерабатывающей отраслей и взрывоопасных зонах других производств.

РАЗМЕРЫ

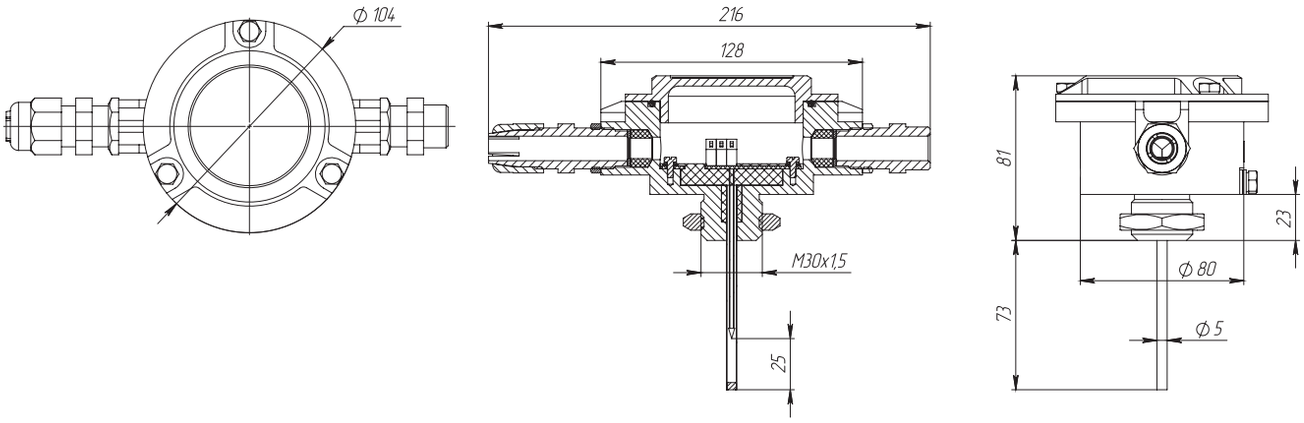

МОДИФИКАЦИИ

Модификации	«ИП101-07е» – извещатель пожарный тепловой взрывозащищённый «ИП101-07е-ОЭ» – извещатель пожарный тепловой взрывозащищённый оборудованный оконечным элементом

ИП101-07е

1ExdIIC T4/T5/ T6 X	1Exd[ia] IICT4/T5/ T6 X	IP67	-60°+130°C	30мкА
Маркировка взрывозащиты оболочки	Маркировка взрывозащиты оконечного элемента	Класс воздействия окружающей среды	Рабочий диапазон температур	Максимальный потребляемый ток

ТЕХНИЧЕСКИЕ ХАРАКТЕРИСТИКИ

Маркировка взрывозащиты оболочки	1ExdIICT4/T5/T6 X
Маркировка взрывозащиты оконечного элемента	1Exd[ia]IICT4/T5/T6 X
Класс воздействия окружающей среды	IP67
Температура срабатывания, °С	+54…130
Температурный класс настройки	A1, A2, A3, B, C, D, E
Возможность перенастройки температуры извещателя непосредственно в месте установки	Нет
Условия эксплуатации: Температура эксплуатации, °С Температура контролируемой среды, °С	 -60…115 -60…130
Время срабатывания, не более, сек	10
Максимальный потребляемый ток, не более, мкА Для ИП101-07е Для ИП101-07е-ОЭ	 30 80
Напряжение питания, В	8…28
Габаритные размеры (без кабельных вводов), не более, мм	138*81*104
Длина трубки чувствительного элемента, не более, мм	73±2
Материал корпуса	Алюминиевый сплав АК 12 ПЧ
Материал чувствительного элемента	Нержавеющая сталь
Световая индикация	Светодиод зелёного цвета в дежурном режиме, красного – в режиме «ПОЖАР»
Количество кабельных вводов в корпусе	2
Диаметр вводимых кабелей, не более, мм	6…17
Способ крепления корпуса извещателя на объекте	Кронштейн (по дополнительному запросу)
Проверка работоспособности извещателя	Возможна без демонтажа непосредственно в месте установки при помощи взрывозащищённого прибора «Ex-ТЕСТ» (стр. 34)
Возможность подключения в адресный шлейф	Да, при помощи установки адресных меток (стр. 62)
Возможные комплектации	Кронштейн, штуцеры Кабельные вводы, заглушки (стр. 44)
Масса, не более, кг	1,0
Срок службы, не менее, лет	10
Гарантийный срок, лет	5
Наличие сертификатов	- Сертификат соответствия техническому регламенту Таможенного союза ТР ТС 012/2011, выдан органом по сертификации взрывозащищенных средств измерения ОС ВСИ «ВНИИФТРИ». - Сертификат соответствия пожарной безопасности, выдан органом по сертификации «ПОЖТЕСТ» ФГУ ВНИИПО МЧС России. - Система менеджмента качества предприятия соответствует требованиям ГОСТ ISO 9001-2011.
Внесён в справочники	- Номенклатурный Справочник МТР ОАО «Газпром». Код МТР: 1559199. Код отдела ГКИ: 50-007/26-22,3. - База данных поставщиков МТР ОАО «НК «Роснефть».

Напряжение питания

Габаритные размеры

Световая индикация

Срок службы

Гарантийный срок

ИП101-07ем

ИЗВЕЩАТЕЛЬ ПОЖАРНЫЙ ТЕПЛОВОЙ ВЗРЫВОЗАЩИЩЁННЫЙ НАСТРАИВАЕМЫЙ

Извещатель пожарный тепловой взрывозащищённый настраиваемый ИП101-07ем предназначен для выдачи в шлейф пожарной сигнализации тревожного сигнала при превышении в контролируемой среде установленной температуры срабатывания. У данного извещателя предусмотрена возможность перенастройки температуры срабатывания непосредственно на месте его эксплуатации без изменения параметров шлейфа. Извещатель тепловой взрывозащищенный настраиваемый применяется на предприятиях химической, нефтегазодобывающей, нефтегазоперерабатывающей отраслей и взрывоопасных зонах других производств.

РАЗМЕРЫ

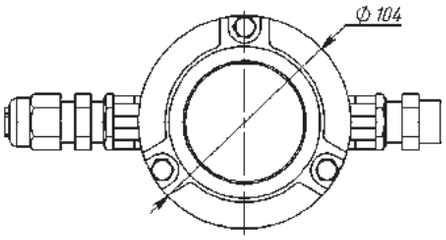

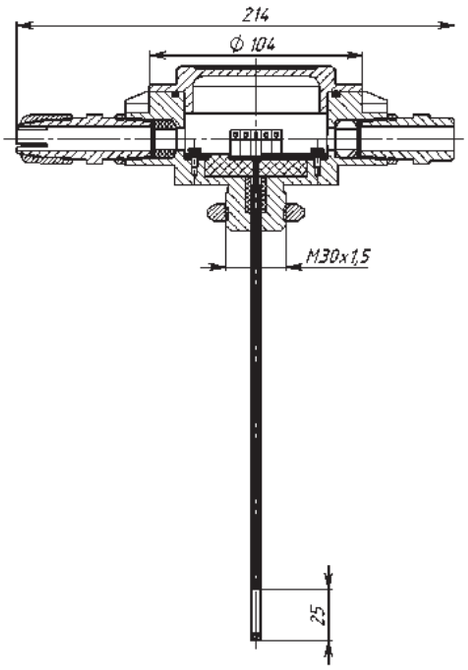

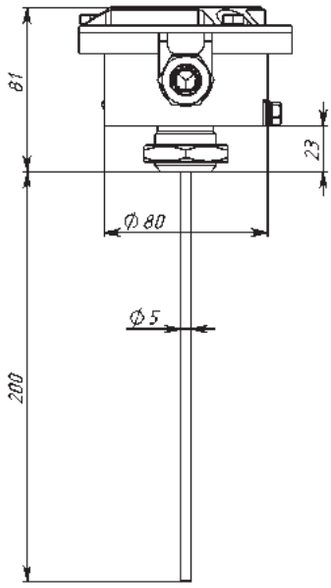

МОДИФИКАЦИИ

Модификации	Исполнение 1 Чувствительный элемент извещателя-трубка	Исполнение 2 (по заказу) Гибкий выносной чувствительный элемент
Длина чувствительного элемента	Трубка 0,2 м	Выносной чувствительный элемент 1,5-30 м (по заказу)

ИП101-07ем

1Exd[ia] IICT4/T5/ T6 X	0ExiaII CT4/T5/ T6 X	IP67	-60°+130°C	200мкА
Маркировка взрывозащиты оболочки	Маркировка взрывозащиты выносного чувствительного элемента	Класс воздействия окружающей среды	Рабочий диапазон температур	Максимальный потребляемый ток

ТЕХНИЧЕСКИЕ ХАРАКТЕРИСТИКИ

Маркировка взрывозащиты оболочки	1Exd[ia]IICT4/T5/T6 X
Маркировка взрывозащиты выносного чувствительного элемента	0ExiaIICT4/T5/T6 X
Класс воздействия окружающей среды	IP67
Температура срабатывания, °С	+54…130
Температурный класс настройки	A1, A2, A3, B, C, D, E
Возможность перенастройки температуры извещателя непосредственно в месте установки	Да, с шагом 3-5°С
Условия эксплуатации: Температура эксплуатации, °С Темпера контролируемой среды, °С	 -60…115 -60…130
Время срабатывания, не более, сек	10
Максимальный потребляемый ток, мкА	200
Напряжение питания, В	8…28
Габаритные размеры (без кабельных вводов), не более, мм	281*104*104
Материал корпуса	Алюминиевый сплав
Материал чувствительного элемента	Нержавеющая сталь
Световая индикация	Светодиод зеленого цвета в дежурном режиме, красного - в режиме «ПОЖАР»
Количество кабельных вводов в корпусе	2
Диаметр вводимых кабелей, не более, мм	6…17
Способ крепления корпуса извещателя на объекте	Кронштейн (по дополнительному запросу)
Проверка работоспособности извещателя	Возможна без демонтажа непосредственно в месте установки при помощи: 1) Самопроверка при помощи магнитного ключа (входит в комплект) 2) Взрывозащищенный прибор «Ex-ТЕСТ» (стр. 34)
Возможность подключения в адресный шлейф	Да, при помощи установки адресных меток (стр. 62)
Возможные комплектации	Кронштейн, штуцеры Кабельные вводы, заглушки (стр. 44)
Масса, не более, кг	1,0
Срок службы, не менее, лет	10
Гарантийный срок, лет	5
Наличие сертификатов	- Сертификат соответствия техническому регламенту Таможенного союза ТР ТС 012/2011, выдан органом по сертификациивзрывозащищенных средств измерения ОС ВСИ «ВНИИФТРИ». - Сертификат соответствия пожарной безопасности, выдан органом по сертификации «ПОЖТЕСТ» ФГУ ВНИИПО МЧС России. - Система менеджмента качества предприятия соответствует требованиям ГОСТ ISO 9001-2011.
Внесён в справочники	- Номенклатурный Справочник МТР ОАО «Газпром». Код МТР 3885611-3885664 - База данных поставщиков МТР ОАО «НК «Роснефть».

Напряжение питания

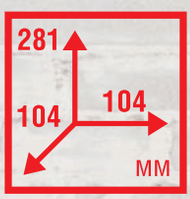

Габаритные размеры

Световая индикация

Срок службы

Гарантийный срок

ИП101-07мд

ИЗВЕЩАТЕЛЬ ПОЖАРНЫЙ ТЕПЛОВОЙ ВЗРЫВОЗАЩИЩЁННЫЙ МАКСИМАЛЬНО-ДИФФЕРЕНЦИАЛЬНЫЙ

Извещатель пожарный тепловой взрывозащищённый ИП101-07мд предназначен для выдачи в шлейф пожарной сигнализации тревожного сигнала при превышении в контролируемой среде установленной температуры срабатывания, и/или при скорости роста температуры быстрее заданных параметров роста. Наличие дифференциального канала позволяет отследить возгорание на ранней его стадии.
Извещатель пожарный тепловой взрывозащищенный максимально-дифференциальный применяется на предприятиях химической, нефтегазодобывающей, нефтегазоперерабатывающей отраслей и взрывоопасных зонах других производств.

РАЗМЕРЫ

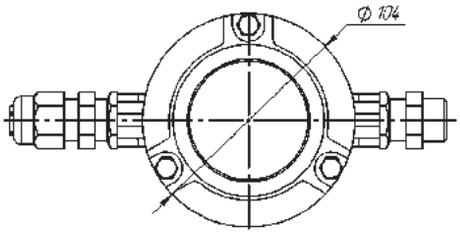

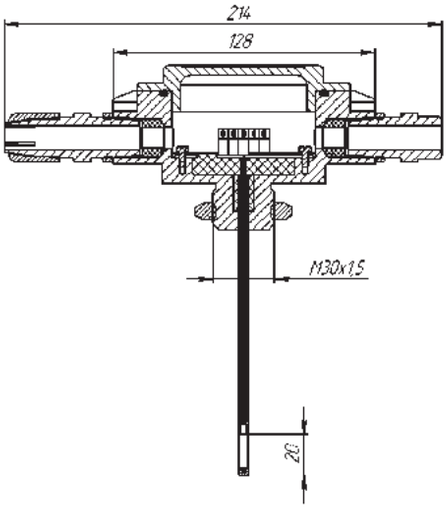

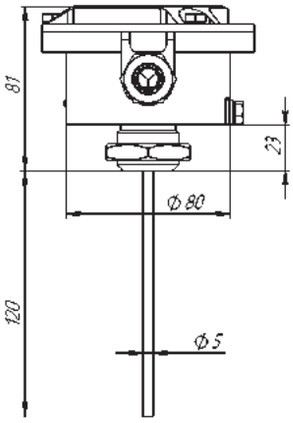

МОДИФИКАЦИИ

Модификации	Исполнение 1 Чувствительный элемент извещателя-трубка	Исполнение 2 (по заказу) Гибкий выносной чувствительный элемент
Длина чувствительного элемента	Трубка 120 мм	Выносной чувствительный элемент 1,5-30 м (по заказу)

ИП101-07мд

1Exd[ia] IICT4/T5/T6 X	0Exiall CT4/T5/T6 X	IP67	-60°+130°C	200мкА
Маркировка взрывозащиты оболочки	Маркировка взрывозащиты выносного чувствительного элемента	Класс воздействия окружающей среды	Рабочий диапазон температур	Максимальный потребляемый ток

ТЕХНИЧЕСКИЕ ХАРАКТЕРИСТИКИ

Маркировка взрывозащиты оболочки	1Exd[ia]IICT4/T5/T6 X
Маркировка взрывозащиты выносного чувствительного элемента	0ExiaIICT4/T5/T6 X
Класс воздействия окружающей среды	IP67
Температура спабатывания, °С	+54…130
Температурный класс настройки	A1R, A2R, A3R, BR, CR, DR, ER
Скорость повышения температуры, °С/мин	5, 10, 20, 30
Температура включения дифференциальной функции, °С	>25
Условия эксплуатации: Температура эксплуатации, °С Температура контролируемой среды, °С	 -60…115 -60…130
Время срабатывания, не более, сек	10
Максимальный потребляемый ток, мкА	200
Напряжение питания, В	8…28
Габаритные размеры (без кабельных вводов), не более, мм	201*101*128
Материал корпуса	Алюминиевый сплав
Материал чувствительного элемента	Нержавеющая сталь
Световая индикация	Светодиод зеленого цвета в дежурном режиме, красного - в режиме «ПОЖАР»
Количество кабельных вводов в корпусе	2
Диаметр вводимых кабелей, не более, мм	6…17
Способ крепления корпуса извещателя на объекте	Кронштейн (по дополнительному запросу)
Проверка работоспособности извещателя	Возможна без демонтажа непосредственно в месте установки при помощи взрывозащищённого прибора «Ex-ТЕСТ» (стр. 34)
Возможность подключения в адресный шлейф	Да, при помощи установки адресных меток (стр. 62)
Возможные комплектации	Кронштейн, штуцеры Кабельные вводы, заглушки (стр. 44)
Масса, не более, кг	1,0
Срок службы, не менее, лет	10
Гарантийный срок, лет	5
Наличие сертификатов	- Сертификат соответствия техническому регламенту Таможенного союза ТР ТС 012/2011, выдан органом по сертификации взрывозащищенных средств измерения ОС ВСИ «ВНИИФТРИ». - Сертификат соответствия пожарной безопасности, выдан органом по сертификации «ПОЖТЕСТ» ФГУ ВНИИПО МЧС России. - Система менеджмента качества предприятия соответствует требованиям ГОСТ ISO 9001-2011.
Внесён в справочники	- Номенклатурный Справочник МТР ОАО «Газпром». Код МТР: 1706904. Код отдела ГКИ: 50-007/26-22,3. - База данных поставщиков МТР ОАО «НК «Роснефть».

Напряжение питания

Габаритные размеры

Световая индикация

Срок службы

Гарантийный срок

ИП101-07вт

ИЗВЕЩАТЕЛЬ ПОЖАРНЫЙ ТЕПЛОВОЙ ВЗРЫВОЗАЩИЩЁННЫЙ ВЫСОКОТЕМПЕРАТУРНЫЙ

Извещатель пожарный тепловой взрывозащищённый высокотемпературный ИП101-07вт предназначен для выдачи в шлейф пожарной сигнализации тревожного сигнала при превышении в контролируемой среде установленной температуры срабатывания. За счёт пространственного отделения корпуса извещателя с электронными компонентами от чувствительного элемента, есть возможность контролировать зону нагрева до +250°С. Извещатель пожарный тепловой взрывозащищенный высокотемпературный применяется на предприятиях химической, нефтегазодобывающей, нефтегазоперерабатывающей отраслей и взрывоопасных зонах других производств.

РАЗМЕРЫ

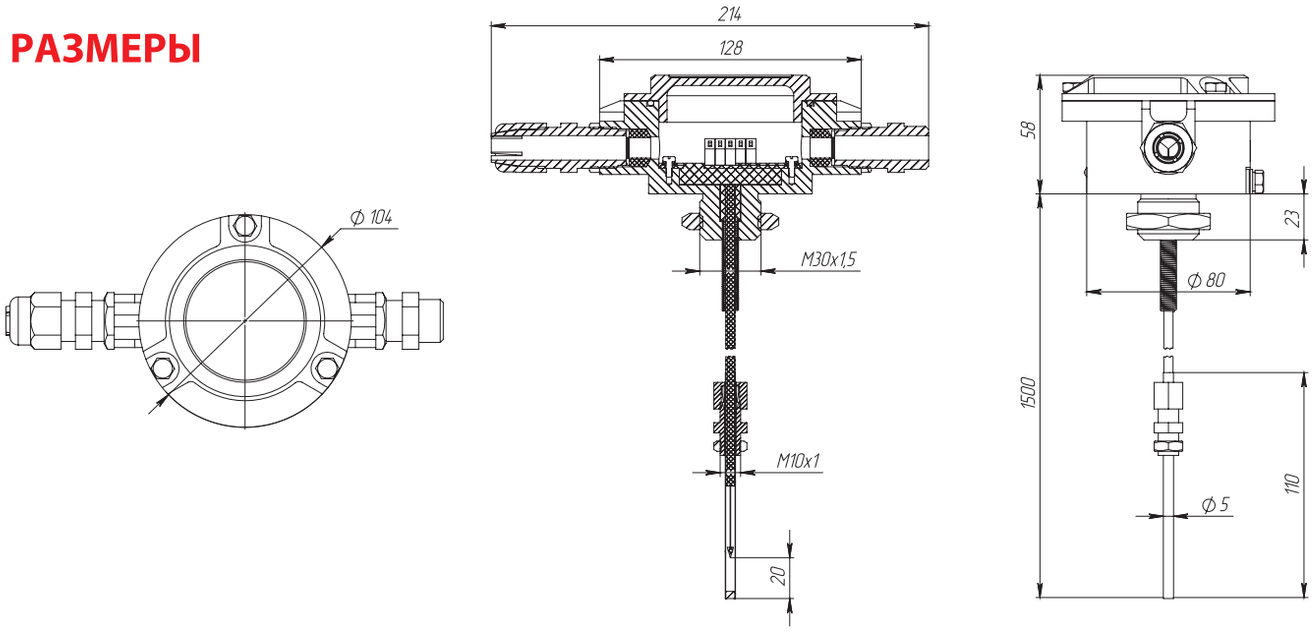

ИП101-07вт

1Exd[ia] IIC T4/ T5/T6	0ExiaIIC T2/T3/T4/ T5/T6 X	IP67	-60°+250°C	200мкА
Маркировка взрывозащиты оболочки	Маркировка взрывозащиты выносного чувствительного элемента	Класс воздействия окружающей среды	Рабочий диапазон температур	Максимальный потребляемый ток

ТЕХНИЧЕСКИЕ ХАРАКТЕРИСТИКИ

Маркировка взрывозащиты оболочки	1Exd[ia]IICT4/T5/T6
Маркировка взрывозащиты выносного чувствительного элемента	0ExiaIICT2/T3/T4/T5/T6 X
Класс воздействия окружающей среды	IP67
Температура срабатывания, °С	+54…250
Температурный класс настройки	A1, A2, A3, B, C, D, E, F, G, H
Условия эксплуатации: Температура эксплуатации, °С Температура контролируемой среды, °С	 -60…115 -60…130
Время срабатывания, не более, сек	10
Максимальный потребляемый ток, мкА	200
Напряжение питания, В	8…28
Габаритные размеры (без кабельных вводов), не более, мм	128*104*81
Длина гибкого выносного чувствительного элемента, не более, мм	От 1,5 м до 30 м (по заявке)
Материал корпуса	Алюминиевый сплав
Материал трубки выносного элемента	Нержавеющая сталь
Световая индикация	Светодиод зелёного цвета в дежурном режиме, красного – в режиме «ПОЖАР»
Количество кабельных вводов в корпусе	2
Диаметр вводимых кабелей, не более, мм	6…17
Способ крепления корпуса извещателя на объекте	Кронштейн (по дополнительному запросу)
Проверка работоспособности извещателя	Возможна без демонтажа непосредственно в месте установки при помощи взрывозащищённого прибора «Ex-ТЕСТ» до 150 °С (стр. 34)
Возможность подключения в адресный шлейф	Да, при помощи установки адресных меток (стр. 62)
Возможные комплектации	Кронштейн, штуцеры Кабельные вводы, заглушки (стр. 44)
Масса, не более, кг	1,0
Срок службы, не менее, лет	10
Гарантийный срок, лет	5
Наличие сертификатов	- Сертификат соответствия техническому регламенту Таможенного союза ТР ТС 012/2011, выдан органом по сертификациивзрывозащищенных средств измерения ОС ВСИ «ВНИИФТРИ». - Сертификат соответствия пожарной безопасности, выдан органом по сертификации «ПОЖТЕСТ» ФГУ ВНИИПО МЧС России. - Система менеджмента качества предприятия соответствует требованиям ГОСТ ISO 9001-2011.
Внесён в справочники	- Номенклатурный Справочник МТР ОАО «Газпром». Код МТР 3885611-3885664 - База данных поставщиков МТР ОАО «НК «Роснефть».

Напряжение питания

Габаритные размеры

Световая индикация

Срок службы

Гарантийный срок

ИП535-07е

ИЗВЕЩАТЕЛЬ ПОЖАРНЫЙ РУЧНОЙ ВЗРЫВОЗАЩИЩЁННЫЙ

Извещатель пожарный ручной взрывозащищённый ИП535-07е предназначен для выдачи в шлейф пожарной сигнализации тревожного сигнала при выдёргивании приводного элемента.
Извещатель ручной взрывозащищенный применяется на предприятиях химической, нефтегазодобывающей, нефтегазоперерабатывающей отраслей и взрывоопасных зонах других производств.

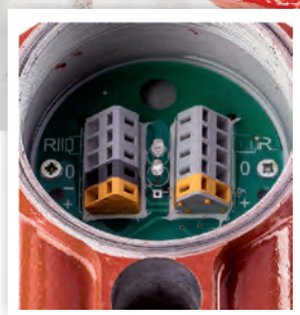

РАЗМЕРЫ

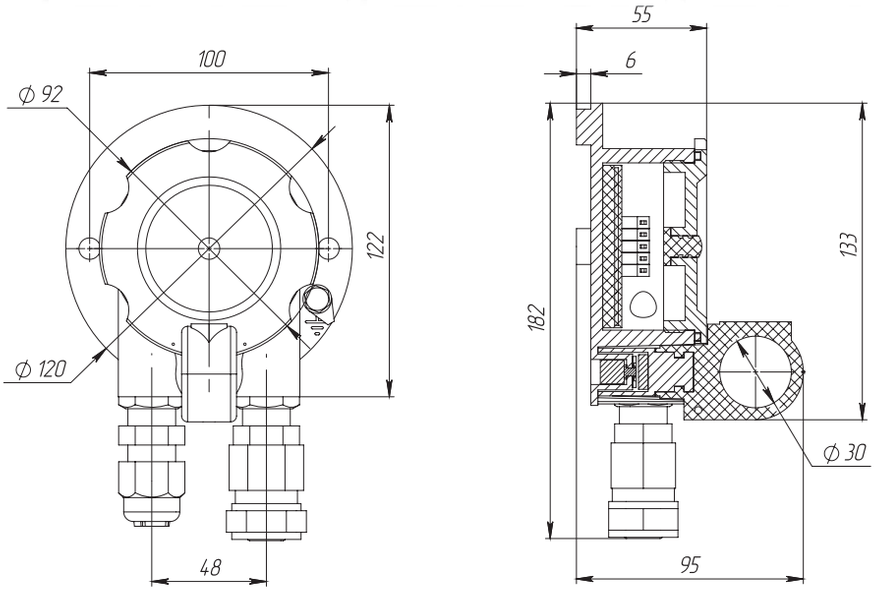

МОДИФИКАЦИИ

Модификации	«ИП535-07е» извещатель пожарный ручной взрывозащищенный «УДП ИП535-07е «ПУСК» взрывозащищенное устройство ручного пуска (стр. 36)

ИП535-07е

1Exdm IICT6	IP66/ IP67	-60°+85°C	70мкА	0,1сек
Маркировка взрывозащиты оболочки	Класс воздействия окружающей среды	Рабочий диапазон температур	Максимальный потребляемый ток	Время срабатывания

ТЕХНИЧЕСКИЕ ХАРАКТЕРИСТИКИ

Маркировка взрывозащиты оболочки	1ExdmIICT6
Класс воздействия окружающей среды	IP66/IP67
Рабочий диапазон температур, °С	-60…85
Виброустойчивость	Заливка компаундом
Время срабатывания, не более, сек	0,1
Максимальный потребляемый ток, мкА	70
Напряжение питания, В	8…28
Габаритные размеры (без кабельных вводов), не более, мм	122*100*95
Материал корпуса	Алюминиевый сплав АК 12 ПЧ «Антивандальная» конструкция
Приводной элемент	Магнитоуправляемый, виброустойчивый, ударопрочный
Световая индикация	Есть
Количество кабельных вводов в корпусе	2
Диаметр вводимых кабелей, не более, мм	6…17
Способ крепления корпуса извещателя на объекте	При помощи крепежного отверстия к поверхности кабельными вводами вниз
Принцип работы	Активация извещателя производится путём извлечения неразрушаемого приводного элемента. Активация происходит без повреждения конструкции. Приводной элемент пломбируется эксплуатирующей организацией.
Возможность подключения в адресный шлейф	Да, при помощи установки адресных меток (стр. 62)
Возможные комплектации	Козырек, штуцеры, кабельные вводы, заглушки (стр. 44)
Масса, не более, кг	1,0
Срок службы, не менее, лет	10
Гарантийный срок, лет	5
Наличие сертификатов	- Сертификат соответствия техническому регламенту Таможенного союза ТР ТС 012/2011, выдан органом по сертификации взрывозащищенных средств измерения ОС ВСИ «ВНИИФТРИ». - Сертификат соответствия пожарной безопасности, выдан органом по сертификации «ПОЖТЕСТ» ФГУ ВНИИПО МЧС России. - Система менеджмента качества предприятия соответствует требованиям ГОСТ ISO 9001-2011.
Внесён в справочники	- Номенклатурный Справочник МТР ОАО «Газпром». Код МТР ИП535-07е - 1935943, ИП535-07е ручное устройство ПУСК - 318356. Код отдела ГКИ 50-007/26-22,3. - База данных поставщиков МТР ОАО «НК «Роснефть».

Напряжение питания

Габаритные размеры

Световая индикация

Срок службы

Гарантийный срок

«Гелиос»
ИПП-07е-330-1/2

ИЗВЕЩАТЕЛЬ ПЛАМЕНИ ПОЖАРНЫЙ ВЗРЫВОЗАЩИЩЁННЫЙ

Извещатель пламени пожарный взрывозащищённый ИПП-07е-330-1/2«Гелиос» предназначен для обнаружения возгораний, сопровождающийся электромагнитным излучением очага пламени или тления в помещениях различных зданий и сооружений, а так же на речных и морских судах и промышленных объектах, где могут присутствовать взрывоопасные смеси с воздухом горючих газов или паров. Извещатель реагирует на инфракрасное излучение пламени, создаваемое тестовыми очагами ТП-5 (горящий гептан на площади 0,1 м^2), ТП-6 (горящий спирт на площади 0,2 м^2) по ГОСТ Р 53325, а так же на электромагнитное излучение любых других очагов пламени, спектр которого находится в диапазоне от 0,9 мкм до 4,7 мкм.

Осуществляет оптическую и электрическую сигнализацию при превышении уровня инфракрасного излучения выше допустимых значений в местах их установки.

Предназначен для тяжелых условий эксплуатации при установке в основном вне помещений.

РАЗМЕРЫ

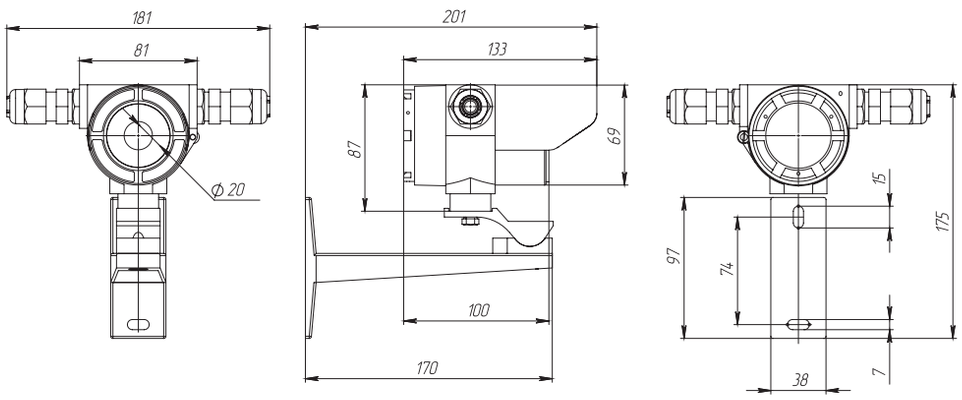

ОТЛИЧИТЕЛЬНЫЕ ОСОБЕННОСТИ:

- Высокое быстродействие и высокая защищённость от помех и ложных срабатываний

«Гелиос» ИПП-07е-330-1/2

1Ex d IIC T6 Gb X	70°	IP66/ IP67	-60°+55°C	250мкА
Маркировка взрывозащиты оболочки	Угол обзора	Класс воздействия окружающей среды	Рабочий диапазон температур	Максимальный потребляемый ток

ТЕХНИЧЕСКИЕ ХАРАКТЕРИСТИКИ

Маркировка взрывозащиты оболочки	1Ex d IIC T6 Gb X			
Виброустойчивость	Да			
Класс воздействия окружающей среды	IP66/IP67			
Рабочий диапазон температур, С	-60…55			
Время срабатывания, не более, сек	3			
Максимальный потребляемый ток, мкА	В дежурном режиме не более 110 В режиме «ПОЖАР» при срабатывании на размыкание – не более 250			
Напряжение питания, В	8…28			
Угол обзора, не менее, °	70			
Чувствительность (расстояние, при котором обеспечивается переход извещателя в режим «ПОЖАР» от воздействия излучения тестовых очагов по ГОСТ 53325 за время не более 3 секунд)	Тестовый очаг	Чувствительность, м/ Класс по ГОСТ Р 53325		
		По порогу 1	По порогу 2	По порогу 3
	ТП-5, ТП-6	25/1	17/2	12/3
Габаритные размеры (с козырьком без кронштейна и кабельных вводов), не более, мм	85*85*135			
Материал корпуса	Алюминиевый сплав АК 12 ПЧ			
Контроль загрязнённости смотрового окна	Да (опция по запросу)			
Сохранение работоспособности при фоновой освещённости, не более, лк	От электролюминесцентных источников – 2500 От ламп накаливания - 250			
Световая индикация	Светодиод (зелёный пульсирующий для дежурного режима, красный при срабатывании)			
Количество кабельных вводов в корпусе	2			
Диаметр вводимых кабелей, не более, мм	6…17			
Способ крепления корпуса извещателя на объекте	Кронштейн (входит в комплект)			
Возможность подключения в адресный шлейф	Да, при помощи установки адресных меток (стр. 62)			
Возможные комплектации	Тестовый фонарь (по заявке, стр. 43), кронштейн, штуцеры, кабельные вводы, заглушки (стр. 44)			
Масса, не более, кг	1,0			
Срок службы, не менее, лет	10			
Гарантийный срок, лет	5			
Наличие сертификатов	- Сертификат соответствия техническому регламенту Таможенного союза ТР ТС 012/2011, выдан органом по сертификации взрывозащищенных средств измерения ОС ВСИ «ВНИИФТРИ». - Сертификат соответствия пожарной безопасности, выдан органом по сертификации «ПОЖТЕСТ» ФГУ ВНИИПО МЧС России. - Система менеджмента качества предприятия соответствует требованиям ГОСТ ISO 9001-2011.			

Напряжение питания

Габаритные размеры

Световая индикация

Срок службы

Гарантийный срок

ЭКРАН

ОПОВЕЩАТЕЛЬ ПОЖАРНЫЙ ВЗРЫВОЗАЩИЩЁННЫЙ

Взрывозащищённый оповещатель и указатель (табло) «ЭКРАН» предназначен для использования в качестве светового и свето-звукового средства оповещения, информационного указателя и обеспечивает подачу светового и/или звукового сигнала во взрывоопасной зоне.
Применяется на предприятиях нефтегазодобывающей, нефтегазоперерабатывающей отраслей, и взрывоопасных зонах других производств.

РАЗМЕРЫ

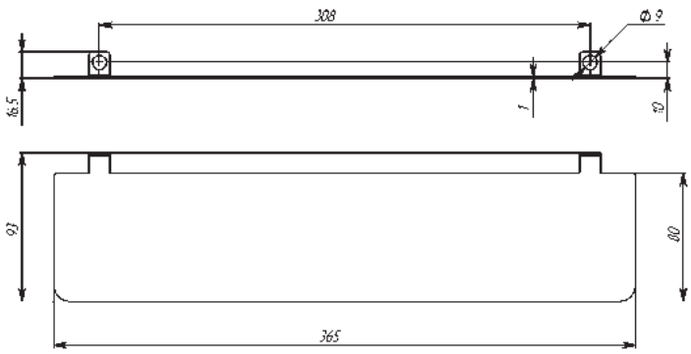

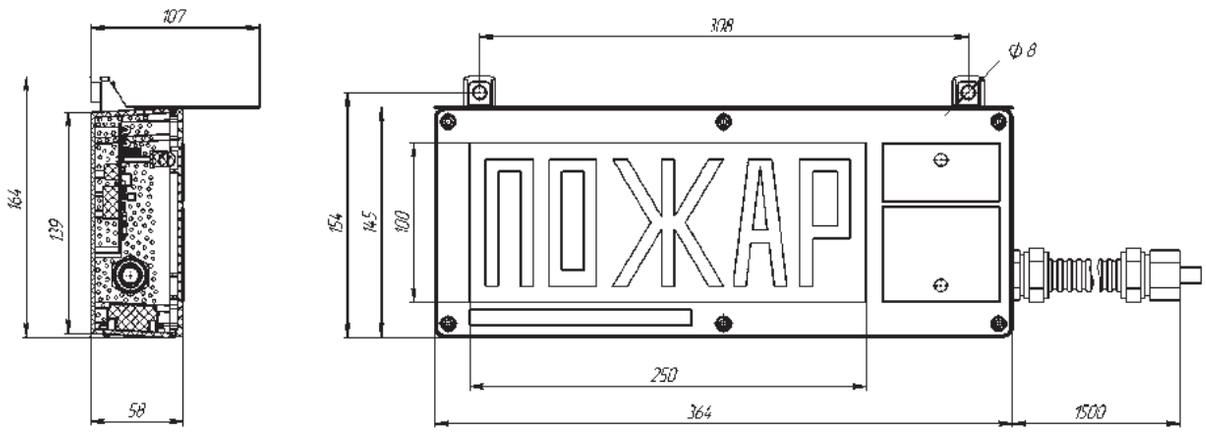

ПОТРЕБЛЯЕМЫЙ ТОК ЭКРАН-С3-К1:

Напряжение питания, В	Режим свечения	Потребляемый ток, не более, мА		Указанный ток потребления включает в себя:
		Жёлтого и красного свечения	Белого свечения	
12	Ярко	210	140	- Потребление цепи контроля 7,5/15 мА при 12/24 В; - Потребление звуковой функции 6 мА; - Потребление световой функции.
	Пониженное потребление	120	110	
24	Ярко	110	90	
	Пониженное потребление	80	70	

ЭКРАН

Маркировка взрывозащиты оболочки

Класс воздействия окружающей среды

Цвета свечения надписи (красный, жёлтый, белый)

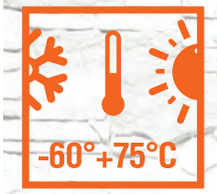

Рабочий диапазон температур

Напряжение питания

ТЕХНИЧЕСКИЕ ХАРАКТЕРИСТИКИ

Маркировка взрывозащиты оболочки	1Ex mb [ib] IIC T4 Gb X
Класс воздействия окружающей среды	IP66
Рабочий диапазон температур, °С	-60…75
Модификации	«ЭКРАН-С-К1» - световой оповещатель «ЭКРАН-С-К2» - световой оповещатель с дополнительной световой функцией «ЭКРАН-С-К3» - световой оповещатель с дополнительной звуковой функцией «ЭКРАН-С-К4» - световой оповещатель с дополнительной светозвуковой функцией «ЭКРАН-СЗ-К1» - светозвуковой оповещатель «ЭКРАН-СЗ-К2» - светозвуковой оповещатель с дополнительной световой функцией «Экран-СУ» - световой указатель
Уровень звукового давления развиваемый на расстоянии (1,00±0,05) м, не менее, дБ	100
Возможные режимы свечения	Мигание (0,5…2,0 Гц) / Постоянное свечение
Возможные режимы звука	Тон1 / Тон2 (только для Экран-СЗ)
Возможные цвета свечения (супер яркие светодиоды обеспечивают высокую контрастность при солнечном свете)	Надписи: красный, жёлтый, белый (любой текст). Фон: по заявке
Напряжение питания, В	12…24 VDC, 220 VAC
Наличие контроля линии питания	Да (по заказу можно не устанавливать)
Возможные режимы свечения	Мигание / Постоянное свечение
Максимальный потребляемый ток, не более, мА	Режим «Ярко» - 90…210 Режим «Пониженное потребление» (с падением яркости) - 70…120
Габаритные размеры (без кабельных вводов), не более, мм	370*164*58
Световое поле оповещателя, мм	250*100
Материал корпуса	Поликарбонат
Количество кабельных вводов в корпусе	1
Способ крепления оповещателя на объекте	При помощи крепежных отверстий к поверхности
Возможность подключения в адресный шлейф	Да, при помощи установки адресных меток (стр. 62)
Возможные комплектации	Длина кабеля по заявке, козырек (стр. 45)
Масса, не более, кг	2,5 (при длине кабеля 1,5 м)
Срок службы, не менее, лет	10
Гарантийный срок, лет	5
Наличие сертификатов	- Сертификат соответствия техническому регламенту Таможенного союза ТР ТС 012/2011, выдан органом по сертификации взрывозащищенных средств измерения ОС ВСИ «ВНИИФТРИ». - Сертификат соответствия пожарной безопасности, выдан органом по сертификации «ПОЖТЕСТ» ФГУ ВНИИПО МЧС России. - Система менеджмента качества предприятия соответствует требованиям ГОСТ ISO 9001-2011.
Внесён в справочники	- Номенклатурный Справочник МТР ОАО «Газпром». Код МТР 3885972-3885976. - База данных поставщиков МТР ОАО «НК «Роснефть».

Яркость свечения

Козырёк

Уровень звукового давления

Потребляемый ток

Гарантийный срок

ЭКРАН-ККВ

ОПОВЕЩАТЕЛЬ ПОЖАРНЫЙ ВЗРЫВОЗАЩИЩЁННЫЙ С ПОСТОЯННО ПРИСОЕДИНЁННОЙ ВНЕШНЕЙ ВЗРЫВО-ЗАЩИЩЁННОЙ КЛЕММНОЙ КОРОБКОЙ

Взрывозащищённый оповещатель и указатель (табло) с постоянно присоединённой внешней взрывозащищённой клеммной коробкой «ЭКРАН-ККВ» предназначен в качестве светового или светозвукового средства оповещения, информационного указателя и обеспечивает подачу светового или звукового сигнала во взрывоопасной зоне. Применяется на предприятиях нефтегазодобывающей, нефтегазоперерабатывающей отраслей, и взрывоопасных зонах других производств.

РАЗМЕРЫ

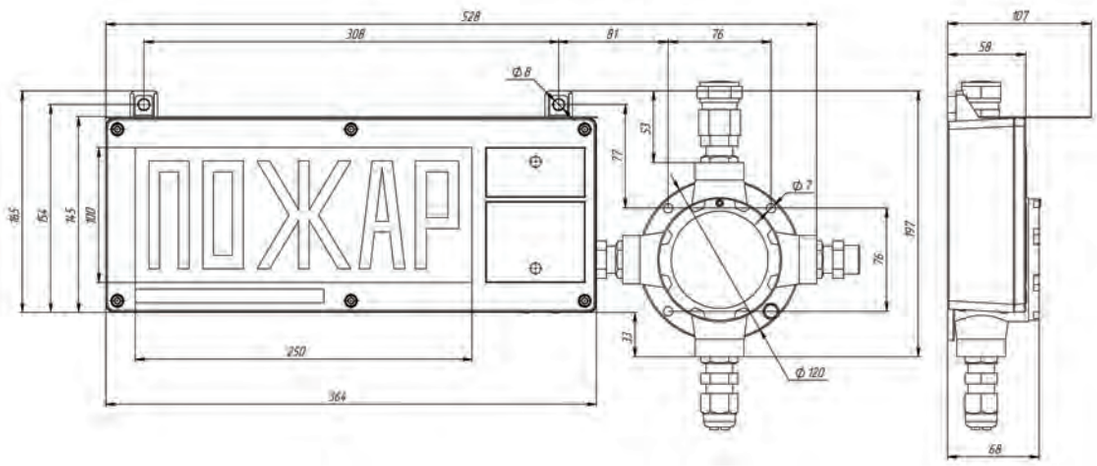

ПОТРЕБЛЯЕМЫЙ ТОК ЭКРАН-СЗ-К1-ККВ:

Напряжение питания, В	Режим свечения	Потребляемый ток, не более, мА		Указанный ток потребления включает в себя:
		Жёлтого и красного свечения	Белого свечения	
12	Ярко	210	140	- Потребление цепи контроля 7,5/15 мА при 12/24 В; - Потребление звуковой функции 6 мА; - Потребление световой функции.
	Пониженное потребление	120	110	
24	Ярко	110	90	
	Пониженное потребление	80	70	

ЭКРАН-ККВ

1Ex d mb [ib] IIC T4 Gb X	IP66	-60°+75°C	70 мА	12-24 В 220 В
Маркировка взрывозащиты оболочки	Класс воздействия окружающей среды	Рабочий диапазон температур	Потребляемый ток	Напряжение питания

ТЕХНИЧЕСКИЕ ХАРАКТЕРИСТИКИ

Маркировка взрывозащиты оболочки	1Ex d mb [ib] IIC T4 Gb X
Класс воздействия окружающей среды	IP66
Рабочий диапазон температур, °С	-60…75
Модификации	«ЭКРАН-ККВ-С-К1» - световой оповещатель «ЭКРАН-ККВ-С-К2» - световой оповещатель с дополнительной световой функцией «ЭКРАН-ККВ-С-К3» - световой оповещатель с дополнительной звуковой функцией «ЭКРАН-ККВ-С-К4» - световой оповещатель с дополнительной светозвуковой функцией «ЭКРАН-ККВ-СЗ-К1» - светозвуковой оповещатель «ЭКРАН-ККВ-СЗ-К2» - светозвуковой оповещатель с дополнительной световой функцией «Экран-ККВ-СУ» - световой указатель
Уровень звукового давления развиваемый на расстоянии (1,00±0,05) м, не менее, дБ	100
Возможные режимы свечения	Мигание (0,5…2,0 Гц) / Постоянное свечение
Возможные режимы звука	Тон1 / Тон2 (только для Экран-СЗ)
Возможные цвета свечения (супер яркие светодиоды обеспечивают высокую контрастность при солнечном свете)	Надписи: красный, жёлтый, белый (любой текст). Фон: по заявке
Напряжение питания, В	12…24 VDC, 220 VAC
Наличие контроля линии питания	Да (по заказу можно не устанавливать)
Возможные режимы свечения	Мигание / Постоянное свечение
Максимальный потребляемый ток, не более, мА	Режим «Ярко» - 90…210 Режим «Пониженное потребление» (с падением яркости) - 70…120
Габаритные размеры (без кабельных вводов), не более, мм	528*197*68
Световое поле оповещателя, мм	250*100
Материал корпуса	Экран – Поликарбонат ККВ – Алюминиевый сплав
Количество кабельных вводов в корпусе	1
Способ крепления оповещателя на объекте	При помощи крепежных отверстий к поверхности
Возможность подключения в адресный шлейф	Да, при помощи установки адресных меток (стр. 62)
Возможные комплектации	Длина кабеля по заявке, козырек (стр. 44)
Масса, не более, кг	2,5 (при длине кабеля 1,5 м)
Срок службы, не менее, лет	10
Гарантийный срок, лет	5
Наличие сертификатов	- Сертификат соответствия техническому регламенту Таможенного союза ТР ТС 012/2011, выдан органом по сертификации взрывозащищенных средств измерения ОС ВСИ «ВНИИФТРИ». - Сертификат соответствия пожарной безопасности, выдан органом по сертификации «ПОЖТЕСТ» ФГУ ВНИИПО МЧС России. - Система менеджмента качества предприятия соответствует требованиям ГОСТ ISO 9001-2011.
Внесён в справочники	- Номенклатурный Справочник МТР ОАО «Газпром». Код МТР 3885972-3885976. - База данных поставщиков МТР ОАО «НК «Роснефть».

Яркость свечения

Козырёк

Уровень звукового давления

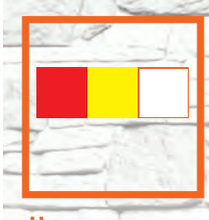
Цвета свечения надписи (красный, жёлтый, белый)

Гарантийный срок

ЭКРАН-ИНФО

ОПОВЕЩАТЕЛЬ ПОЖАРНЫЙ ВЗРЫВОЗАЩИЩЁННЫЙ

Оповещатель пожарный-взрывозащищённый «ЭКРАН-ИНФО» предназначен для использования в качестве светового, звукового или комбинированного средства оповещения, информационных указателей и табло в системах оповещения и эвакуации, системах пожарной сигнализации и пожаротушения при совместной работе с приборами управления оповещением.

Оповещатель может применяться в качестве информационного светового табло с возможностью удалённого администрирования по линии связи RS485 (протокол MODBUS-RTU). Применяется на предприятиях химической, нефтегазодобывающей, нефтегазоперерабатывающей и судостроительной отраслей, и взрывоопасных зонах других производств.

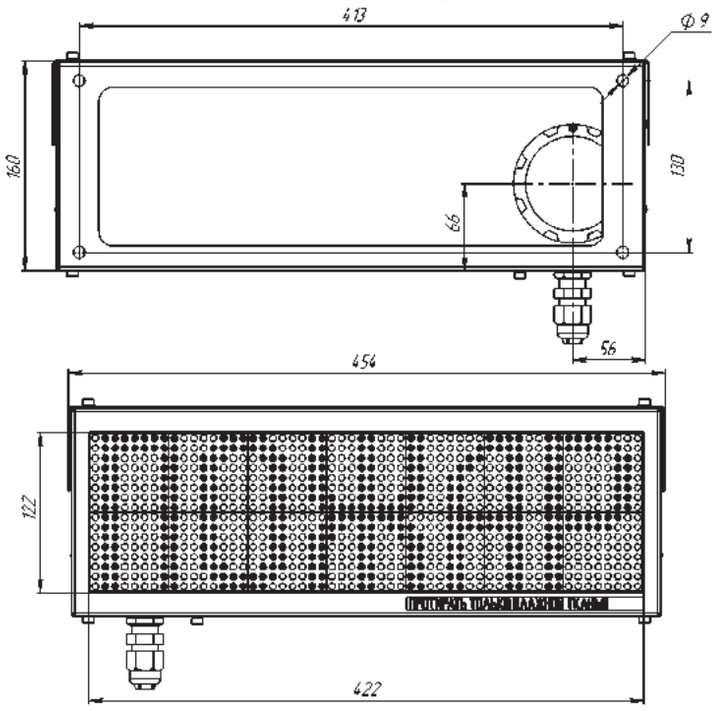

РАЗМЕРЫ

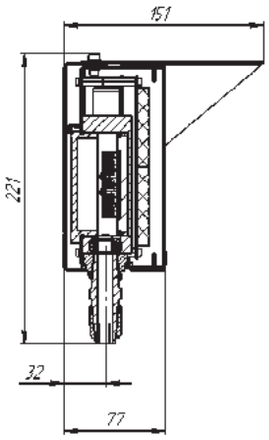

Модификации	«Экран-Инфо» - оповещатель пожарный взрывозащищенный (одноцветный)
	«Экран-Инфо - RGB» - оповещатель пожарный взрывозащищенный (многоцветный)

ЭКРАН-ИНФО

1Ex d mb [ib] IIC T4 Gb X	IP66		-60°+75°C	12-24 В
Маркировка взрывозащиты оболочки	Класс воздействия окружающей среды	Цвета свечения надписи	Рабочий диапазон температур	Напряжение питания

ТЕХНИЧЕСКИЕ ХАРАКТЕРИСТИКИ

Маркировка взрывозащиты оболочки	1Ex d mb [ib] IIC T4 Gb X
Класс воздействия окружающей среды	IP66
Рабочий диапазон температур, °С	-60…75
Уровень звукового давления развиваемый на расстоянии (1,00±0,05) м, не менее, дБ	100
Тип звукового сигнала	Сирена (возможно программное отключение звука)
Возможные режимы свечения	Статический /Мигающий /Бегущая строка (возможность установки любого направления движения и скорости)
Диапазон частот мигания светового канала, Гц	0,5…5,0
Возможные цвета свечения (супер яркие светодиоды обеспечивают высокую контрастность при ярком солнечном свете)	1. Одноцветный (красный, зеленый, желтый) 2. Многоцветный (красный, розовый, жёлтый, зелёный, синий, голубой , белый). Возможность ввода разноцветной надписи!
Напряжение питания, В	12-24VDC / 220VAC
Габаритные размеры, не более, мм с козырьком и кабельным вводом размер видимой части табло толщина стекла	 453*226*155 422*122 6
Информационное световое поле оповещателя, точек	56*16
Материал корпуса	Сталь с порошковым покрытием / Нержавеющая сталь
Параметры стекла	Антистатическое стекло с низко-эмиссионным покрытием
Характеристики ввода надписей	Тексты и пиктограммы на любом языке Одно или двухстрочная надпись
Возможное количество надписей	- В адресной системе – до 32 надписей или изображений с дистанционной сменой. - В аналоговой системе - до 4-х запрограммированных надписей с дистанционной сменой
Способ программирования надписей	Пользователем самостоятельно через USB-порт
Возможность дистанционного управления надписями оповещателя	Да, при помощи УУО (устройство управления оповещателем), по интерфейсу RS-485
Количество кабельных вводов в корпусе	1
Диаметр вводимых кабелей, не более, мм	6…17
Способ крепления оповещателя на объекте	Кронштейн (входит в комплект)
Возможные комплектации	УУО, штуцер, кабельный ввод, козырек (входит в комплект)
Масса, не более, кг	7
Срок службы, не менее, лет	10
Гарантийный срок, лет	2
Наличие сертификатов	- Сертификат соответствия техническому регламенту Таможенного союза ТР ТС 012/2011, выдан органом по сертификации взрывозащищенных средств измерения ОС ВСИ «ВНИИФТРИ». - Сертификат соответствия пожарной безопасности, выдан органом по сертифи-кации «ПОЖТЕСТ» ФГУ ВНИИПО МЧС России. - Система менеджмента качества предприятия соответствует требованиям ГОСТ ISO 9001-2011.
Внесён в справочники	- Номенклатурный Справочник МТР ОАО «Газпром». Код МТР 3885977-3885999. - База данных поставщиков МТР ОАО «НК «Роснефть».

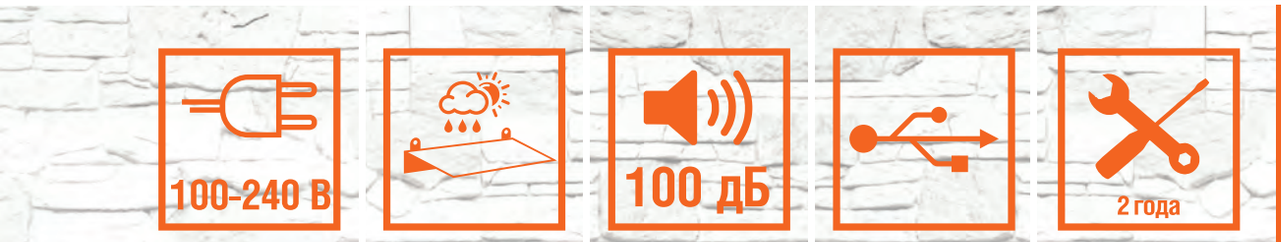

Напряжение питания | Козырёк | Уровень звукового давления | USB | Гарантийный срок

ВС-07е

ОПОВЕЩАТЕЛЬ ПОЖАРНЫЙ ВЗРЫВОЗАЩИЩЁННЫЙ ЗВУКОВОЙ (СИРЕНА)

Оповещатель пожарный взрывозащищённый звуковой (сирена) ВС-07е предназначен для подачи звукового сигнала в системах пожарной и охранной сигнализации, при совместной работе с любыми приёмно-контрольными устройствами. ВС-07е применяется на предприятиях химической, нефтегазодобывающей, нефтегазоперерабатывающей отраслей и взрывоопасных зонах других производств.

РАЗМЕРЫ

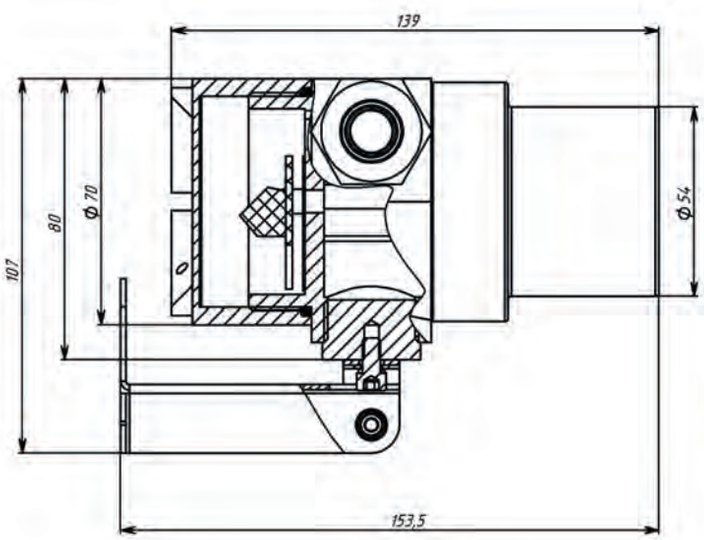

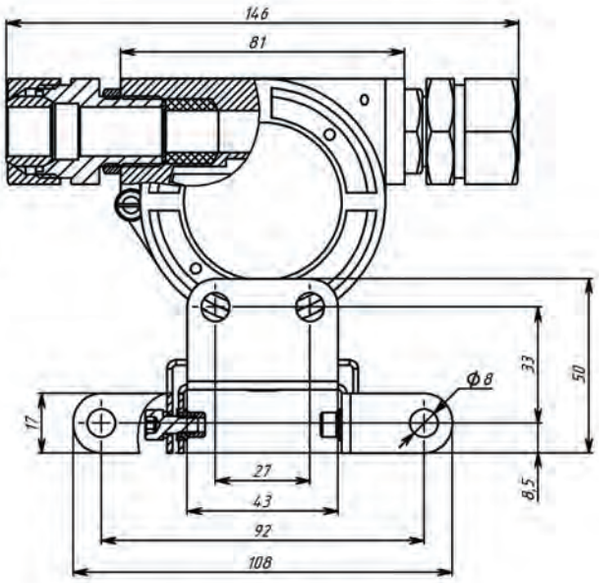

ВС-07е

1Exd IICT6 X	IP65	2 режима	-60°+70°C	12-24 В 220 В
Маркировка взрывозащиты оболочки	Класс воздействия окружающей среды	Звук	Рабочий диапазон температур	Напряжение питания

ТЕХНИЧЕСКИЕ ХАРАКТЕРИСТИКИ

Маркировка взрывозащиты оболочки	1ExdIICT6 X
Класс воздействия окружающей среды	IP65
Рабочий диапазон температур, °С	-60…70
Модификации	ВС-07е (сирена) - оповещатель пожарный взрывозащищенный звуковой. ВС-07е-И (светозвуковой оповещатель) - оповещатель пожарный взрывозащищенный звуковой со световой индикацией (стр. 28)
Уровень звукового давления развиваемый на расстоянии (1,00±0,05) м, не менее, дБ	100
Тип звукового сигнала	Сирена
Возможные режимы звука	Тон1 / Тон2
Диапазон частот, кГц	1,0…4,5
Напряжение питания, В	12…24 VDC, 220 VAC
Наличие контроля линии питания	Да
Максимальный потребляемый ток, не более, А	0,07 (при 12...24 VDC), 0,01 (при 220 VAC)
Продолжительность непрерывной работы в режиме подачи звукового сигнала, не менее, час	3,0
Габаритные размеры (без кабельных вводов и кронштейна), не более, мм	80*81*128
Материал корпуса	Алюминиевый сплав АК 12 ПЧ
Количество кабельных вводов в корпусе	2
Диаметр вводимых кабелей, не более, мм	6…17
Способ крепления оповещателя на объекте	На кронштейн (входит в комплект)
Возможность подключения в адресный шлейф	Да, при помощи установки адресных меток (стр. 62)
Возможные комплектации	Кабельные вводы, штуцеры, заглушки
Масса, не более, кг	2,0
Срок службы, не менее, лет	10
Гарантийный срок, лет	5
Наличие сертификатов	- Сертификат соответствия техническому регламенту Таможенного союза ТР ТС 012/2011, выдан органом по сертификации взрывозащищенных средств измерения ОС ВСИ «ВНИИФТРИ». - Система менеджмента качества предприятия соответствует требованиям ГОСТ ISO 9001-2011.
Внесён в справочники	-- Номенклатурный Справочник МТР ОАО «Газпром». Код МТР 3885891- 3885901. - База данных поставщиков МТР ОАО «НК «Роснефть».

Максимальный потребляемый ток

Время непрерывной работы

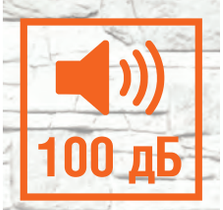

Уровень звукового давления

Масса

Гарантийный срок

ВС-07е-И

ОПОВЕЩАТЕЛЬ ПОЖАРНЫЙ ВЗРЫВОЗАЩИЩЁННЫЙ ЗВУКОВОЙ С ИНДИКАЦИЕЙ (СВЕТОЗВУКОВОЙ)

Оповещатель пожарный взрывозащищённый звуковой с индикацией (светозвуковой) ВС-07е-И предназначен для подачи звукового и светового сигналов в системах пожарной и охранной сигнализации, при совместной работе с любыми приёмно-контрольными устройствами. ВС-07е-И применяется на предприятиях химической, нефтегазодобывающей, нефтегазоперерабатывающей отраслей и взрывоопасных зонах других производств.

РАЗМЕРЫ

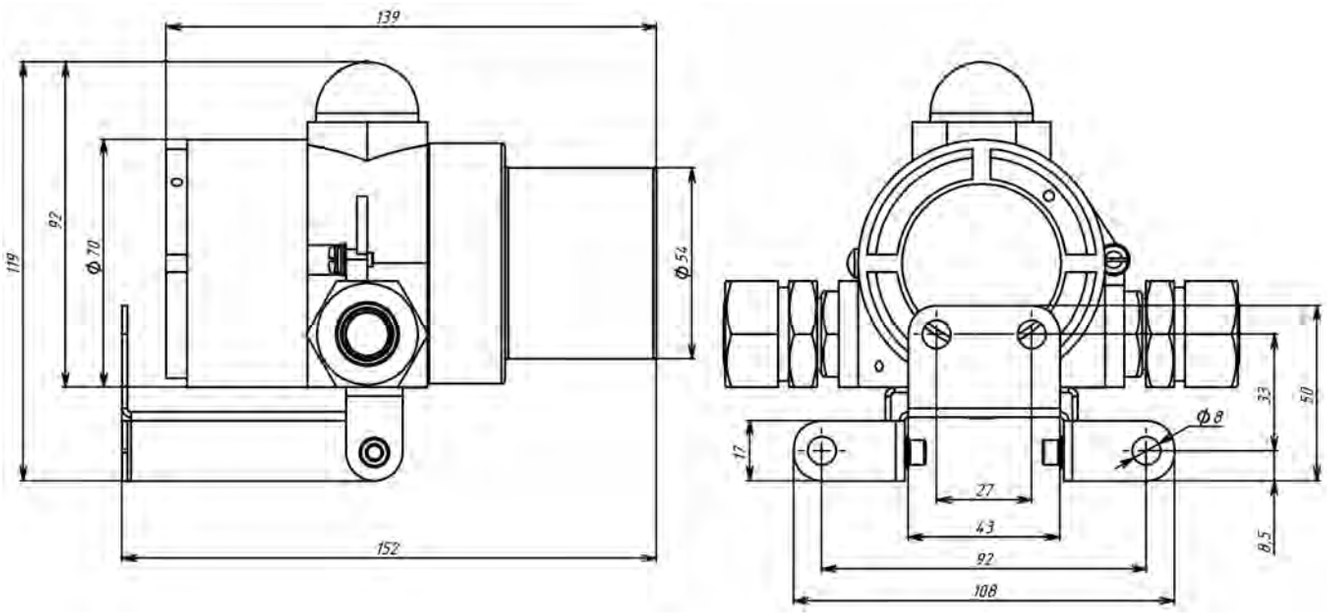

ВС-07е-И

1Exd IICT6 X	IP65	2 режима	-60°+70°C	12-24 В 220 В
Маркировка взрывозащиты оболочки	Класс воздействия окружающей среды	Свет + Звук	Рабочий диапазон температур	Напряжение питания

ТЕХНИЧЕСКИЕ ХАРАКТЕРИСТИКИ

Маркировка взрывозащиты оболочки	1ExdIICT6 X
Класс воздействия окружающей среды	IP65
Рабочий диапазон температур, °С	-60…70
Модификации	ВС-07е (сирена) - оповещатель пожарный взрывозащищенный звуковой (стр. 26) ВС-07е-И (светозвуковой оповещатель) - оповещатель пожарный взрывозащищенный звуковой со световой индикацией
Уровень звукового давления развиваемый на расстоянии (1,00±0,05) м, не менее, дБ	100
Тип звукового сигнала	Сирена
Возможные режимы звука	Тон1 / Тон2
Диапазон частот генерируемого звукового сигнала, кГц	1,0…4,5
Частота мигания световой функции, Гц	0,5…2,0
Возможные режимы свечения	Мигание / Постоянное свечение
Возможные цвета свечения: Дежурный режим / Аварийный режим	Красный, жёлтый, зелёный, синий/ Красный, жёлтый
Напряжение питания, В	12…24 VDC, 220 VAC
Наличие контроля линии питания	Да
Максимальный потребляемый ток, не более, А	0,12 (при 12-24 VDC), 0,015 (при 220 VAC)
Продолжительность непрерывной работы в режиме подачи звукового сигнала, не менее, час	3,0
Габаритные размеры (без кабельных вводов и кронштейна), не более, мм	92*81*128
Материал корпуса	Алюминиевый сплав АК 12 ПЧ
Количество кабельных вводов в корпусе	2
Диаметр вводимых кабелей, не более, мм	6…17
Способ крепления оповещателя на объекте	На кронштейн (входит в комплект)
Возможность подключения в адресный шлейф	Да, при помощи установки адресных меток (стр. 62)
Возможные комплектации	Кабельные вводы, штуцеры, заглушки
Масса, не более, кг	2,0
Срок службы, не менее, лет	10
Гарантийный срок, лет	5
Наличие сертификатов	- Сертификат соответствия техническому регламенту Таможенного союза ТР ТС 012/2011, выдан органом по сертификации взрывозащищенных средств измерения ОС ВСИ «ВНИИФТРИ». - Система менеджмента качества предприятия соответствует требованиям ГОСТ ISO 9001-2011.
Внесён в справочники	- Номенклатурный Справочник МТР ОАО «Газпром». Код МТР 3885891- 3885901. - База данных поставщиков МТР ОАО «НК «Роснефть».

Максимальный потребляемый ток

Время непрерывной работы

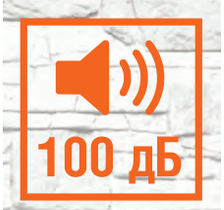

Уровень звукового давления

Цвет свечения: красный, жёлтый, зелёный, синий

Гарантийный срок

ГРВ-07е

ГРОМКОГОВОРИТЕЛЬ РУПОРНЫЙ ВЗРЫВОЗАЩИЩЁННЫЙ

Громкоговоритель рупорный взрывозащищённый ГРВ-07е предназначен для использования в качестве источника звука в системах пожарной, охранной сигнализации, производственно-технической громкоговорящей связи и других видов оповещения и озвучивания при совместной работе с приёмно-контрольными устройствами и усилителями. В системах пожарной сигнализации громкоговорители используются как речевые оповещатели взрывозащищенные и обеспечивают передачу сообщения о пожаре и инструкций по эвакуации. ГРВ-07е применяется на предприятиях химической, нефтегазодобывающей, нефтегазоперерабатывающей отраслей и взрывоопасных зонах других производств.

РАЗМЕРЫ

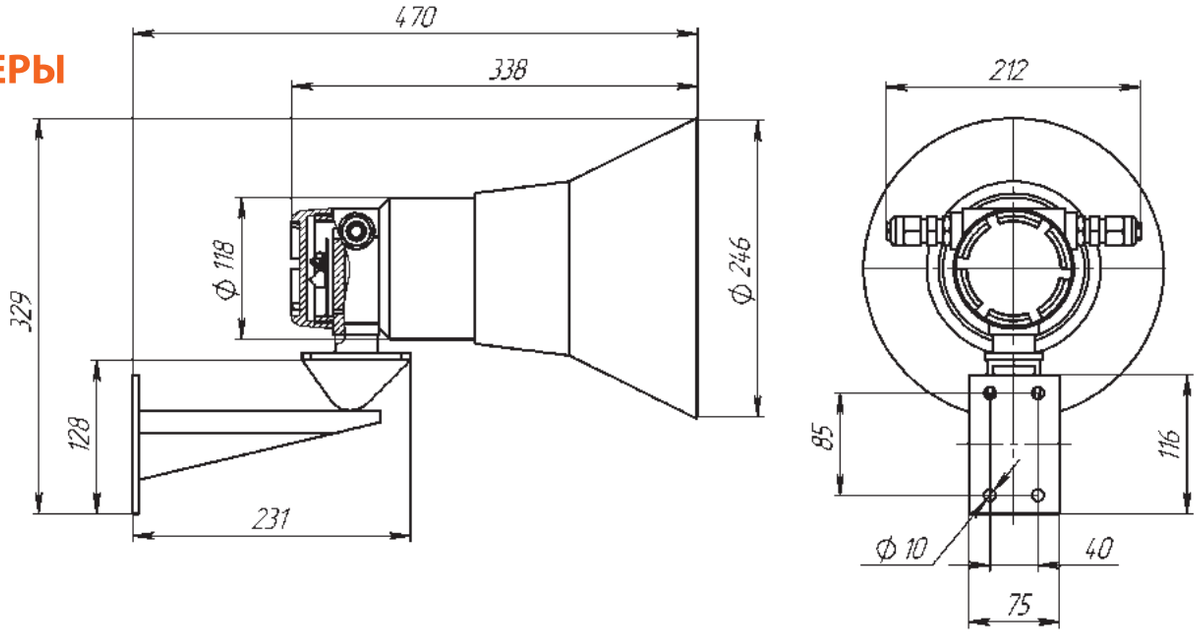

ГРВ-07е

1Exd IICT6 X	IP66	45°	-60°+55°C	100 В
Маркировка взрывозащиты оболочки	Класс воздействия окружающей среды	Угол раскрыва рупоров	Рабочий диапазон температур	Номинальное напряжение

ТЕХНИЧЕСКИЕ ХАРАКТЕРИСТИКИ

	Модель громкоговорителя/значение параметра		
	ГРВ-07е-20	ГРВ-07е-30	ГРВ-07е-50
Номинальная мощность, Вт Р макс	20	30	50
Электрическое сопротивление, R, Ом	8/500/1000	8/330/660	8/200/400
Максимальный уровень звукового давления (Р макс, 1 м) не менее, дБ	112	113	115
Габаритные размеры, не более, мм	Ø 250*330	Ø 280*380	Ø 320*400
Масса, не более, кг	4,5	4,9	5,3
Маркировка взрывозащиты оболочки	1ExdIICT6 X		
Класс воздействия окружающей среды	IP66		
Рабочий диапазон температур, °С	-60…55		
Модификации	ГРВ-07е-20 – громкоговоритель рупорный взрывозащищённый 20 Вт ГРВ-07е-30 – громкоговоритель рупорный взрывозащищённый 30 Вт ГРВ-07е-50 – громкоговоритель рупорный взрывозащищённый 50 Вт		
Эффективный рабочий диапазон частот, Гц	380-6500		
Угол раскрыва рупоров, град	45		
Номинальное напряжение, Uн макс, В	100		
Материал корпуса	Алюминиевый сплав АК 12 ПЧ		
Количество кабельных вводов в корпусе	2		
Диаметр вводимых кабелей, не более, мм	6…17		
Способ крепления оповещателя на объекте	Кронштейн (входит в комплект) Адаптер крепления на столб (по заказу, стр. 45) Адаптер крепления угловой (по заказу, стр. 45)		
Возможные комплектации	Универсальные кабельные вводы		
Срок службы, не менее, лет	10		
Гарантийный срок, лет	5		
Наличие сертификатов	- Сертификат соответствия техническому регламенту Таможенного союза ТР ТС 012/2011, выдан органом по сертификации взрывозащищенных средств измерения ОС ВСИ «ВНИИФТРИ». - Сертификат соответствия пожарной безопасности, выдан органом по сертификации «ПОЖТЕСТ» ФГУ ВНИИПО МЧС России. - Система менеджмента качества предприятия соответствует требованиям ГОСТ ISO 9001-2011.		
Внесён в справочники	- Номенклатурный Справочник МТР ОАО «Газпром». Код МТР 3886353-3886358. - База данных поставщиков МТР ОАО «НК «Роснефть».		

Мощность

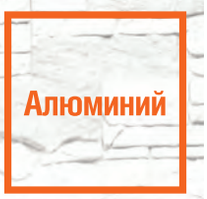

Материал корпуса

Уровень звукового давления

Срок службы

Гарантийный срок

ККВ-07е

КОРОБКА КОММУТАЦИОННАЯ ВЗРЫВОЗАЩИЩЁННАЯ

Коробка коммутационная взрывозащищённая ККВ-07е предназначена для соединения и разветвления электрических цепей общего и специального назначения (контрольных и силовых кабелей систем автоматики и телемеханики, цепей управления, сигнализации и т.д.) во взрывоопасных зонах или зонах общепромышленного назначения. ККВ-07е применяется на предприятиях химической, нефтегазодобывающей, нефтегазоперерабатывающей отраслей и взрывоопасных зонах других производств.

РАЗМЕРЫ

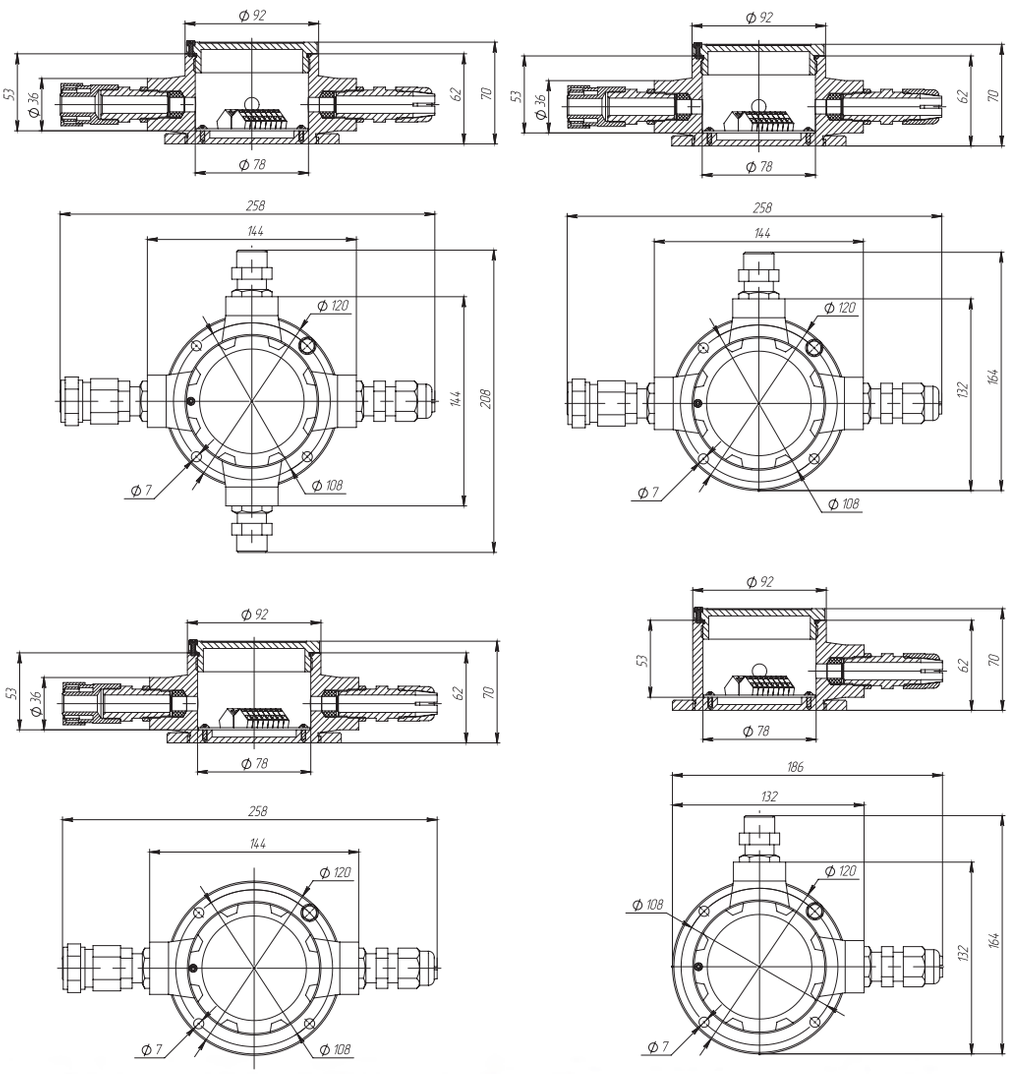

ККВ-07е

1ExdIIC T4/T5/T6 X	IP67	Алюминий	-60°+100°С	250 см³
Маркировка взрывозащиты оболочки	Степень защиты оболочки	Материал корпуса	Температура эксплуатации	Полезный внутренний объём

ТЕХНИЧЕСКИЕ ХАРАКТЕРИСТИКИ

	Модель взрывозащищённой коробки			
	ККВ-07е-П	ККВ-07е-У	ККВ-07е-Т	ККВ-07е-К
Количество кабельных вводов в корпусе	2	2	3	4
Соединительные клеммы на 2 проводника, шт	5	5	-	-
Соединительные клеммы на 3 проводника, шт	-	-	5	-
Соединительные клеммы на 5 проводников, шт	-	-	-	5
Габаритные размеры с кабельными вводами, не более, мм	258*120*70	186*186*70	258*185*70	258*258*70
Габаритные размеры со штуцерами, не более, мм	208*120*70	164*164*70	208*164*70	208*208*70
Маркировка взрывозащиты оболочки	1ExdIICT4/T5/T6 X			
Степень защиты оболочки	IP67			
Модификации	ККВ-07е-П – коробка коммутационная взрывозащищенная проходная ККВ-07е-У – коробка коммутационная взрывозащищенная угловая ККВ-07е-Т – коробка коммутационная взрывозащищенная тройниковая ККВ-07е-К – коробка коммутационная взрывозащищенная крестовая			
Температура эксплуатации, °С	-60…100			
Коммутируемый ток, не более, А	32			
Напряжение, не более, В	400			
Габаритные размеры (без фитингов), не более, мм	208*208*70			
Полезный внутренний объём, см^3	250			
Материал корпуса	Алюминиевый сплав			
Количество кабельных вводов в корпусе	2			
Диаметр вводимых кабелей, мм	6…17			
Сечение зажимаемых проводов, в мм^2	0,08…2,5			
Способ крепления корпуса извещателя на объекте	При помощи крепежных отверстий к поверхности			
Возможные комплектации	Кабельные вводы, штуцеры , заглушки			
Масса, не более, кг	2,0			
Срок службы, не менее, лет	10			
Гарантийный срок, лет	5			
Наличие сертификатов	- Сертификат соответствия техническому регламенту Таможенного союза ТР ТС 012/2011, выдан органом по сертификации взрывозащищенных средств измерения ОС ВСИ «ВНИИФТРИ». - Система менеджмента качества предприятия соответствует требованиям ГОСТ ISO 9001-2011.			
Внесён в справочники	- Номенклатурный справочник МТР ОАО «Газпром» Код МТР 3886359-3886370. - База данных поставщиков МТР ОАО «НК «Роснефть»			

Масса

Габаритные размеры

Напряжение

Срок службы

Гарантийный срок

Ex-ТЕСТ

ВЗРЫВОЗАЩИЩЁННЫЙ ПРИБОР ДЛЯ ПРОВЕРКИ РАБОТОСПОСОБНОСТИ ТЕПЛОВЫХ ПОЖАРНЫХ ИЗВЕЩАТЕЛЕЙ

Взрывозащищённый прибор для проверки работоспособности тепловых пожарных извещателей «Ex-ТЕСТ» позволяет проводить проверку извещателей ИП103-2/1-ТР, ИП101-07е и их аналогов (по конструкции чувствительного элемента) без демонтажа непосредственно на месте их установки, а так же шлейфа и ПКП.

«Ex-ТЕСТ» применяется на предприятиях химической, нефтегазодобывающей, нефтегазоперерабатывающей отраслей и взрывоопасных зонах других производств.

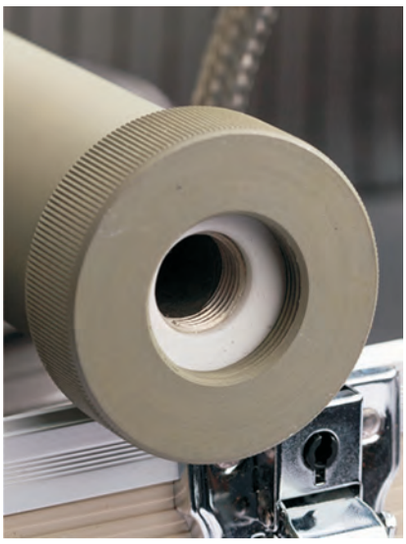

Ex-ТЕСТ

Маркировка взрывозащиты оболочки

Степень защиты оболочки

Защита от перегрева

Температура эксплуатации

Габаритные размеры

ТЕХНИЧЕСКИЕ ХАРАКТЕРИСТИКИ

Маркировка взрывозащиты оболочки	1Exs[ib]IICT3 X
Степень защиты оболочки	IP54
Рабочий диапазон температур, °С	-10…50
Диапазон температур нагрева КНГ, °С	50…162±2
Температура аварийного отключения, °С	167±3
Напряжение питания, В в автономном режиме при зарядке аккумулятора	 10,1…14,5 100…240 (переменный ток)
Максимальный потребляемый ток КНГ, не более, А	4,8
Время непрерывной работы при полностью заряженных аккумуляторах, не менее, ч	3, контроль заряда аккумулятора
Имеется защита	- Защита кабеля КНГ на обрыв и короткое замыкание - Защита от перегрева
Габаритные размеры прибора, не более, мм	300*300*120
Габаритные размеры кабеля КНГ: Длина кабеля КНГ, м Внутренний диаметр КНГ, не более, мм Внутренний диаметр вкладыша, не более, мм Глубина КНГ, не более, мм	 3…5 (по заявке) 16,5 6,0 160,0
Материал корпуса	Алюминиевый сплав
Масса, не более, кг	9,0
Срок службы, не менее, лет	10
Гарантийный срок, лет	3
Наличие сертификатов	- Сертификат соответствия техническому регламенту Таможенного союза ТР ТС 012/2011, выдан органом по сертификации взрывозащищенных средств измерения ОС ВСИ «ВНИИФТРИ». - Система менеджмента качества предприятия соответствует требованиям ГОСТ ISO 9001-2011.
Внесён в справочники	- Номенклатурный Справочник МТР ОАО «Газпром». Код МТР 1706912 Код отдела ГКИ 50-007/26-22,3. - База данных поставщиков МТР ОАО «НК «Роснефть».

Напряжение питания

Время непрерывной работы

Масса

Срок службы

Гарантийный срок

УДП ИП535-07е-«ПУСК»

УСТРОЙСТВО ДИСТАНЦИОННОГО ПУСКА ВЗРЫВОЗАЩИЩЕННОЕ ИП535-07Е-«ПУСК»

Устройство дистанционного пуска взрывозащищенное УДП ИП535-07е-«ПУСК» предназначено для выдачи в шлейф пожарной сигнализации тревожного сигнала при выдергивании приводного элемента. Извещатель ручной взрывозащищенный применяется на предприятиях химической, нефтегазодобывающей, нефтегазоперерабатывающей отраслей и взрывоопасных зонах других производств.

РАЗМЕРЫ

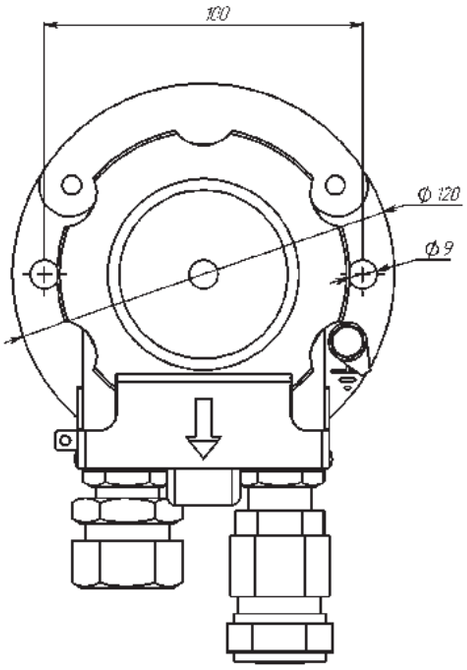

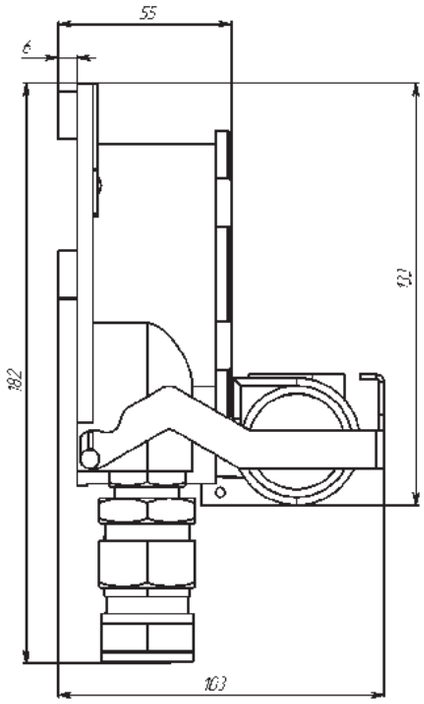

УДП ИП535-07е «ПУСК»

1ExdmII CT6	IP66/ IP67	-60°+85°C	0,5 А	60 В
Маркировка взрывозащиты оболочки	Степень защиты оболочки	Рабочий диапазон температур	Максимальный коммутируемый ток	Коммутируемое напряжение

ТЕХНИЧЕСКИЕ ХАРАКТЕРИСТИКИ

Маркировка взрывозащиты оболочки	1ExdmIICT6
Степень защиты оболочки	IP66/IP67
Рабочий диапазон температур, °С	-60…85
Модификации	ИП535-07е «ПУСК»-И1 – предназначено для ручного запуска систем противопожарной защиты и обеспечивающее замыкание цепи при активации. ИП535-07е «ПУСК»-И2 - предназначено для ручного запуска систем противопожарной защиты при работе в шлейфах пожарной сигнализации при размыкании (последовательное включение) или на замыкание (параллельное включение)
Время срабатывания, не более, сек	0,1
Максимальный коммутируемый ток, А (для И1)	0,5
Коммутируемое напряжение, не более, В (для И1)	60
Максимальная коммутируемая мощность, не более, Вт (для И1)	10
Напряжение питания, В (для И2)	8…28
Максимальный потребляемый ток, мкА (для И2)	70
Габаритные размеры (без кабельных вводов), не более, мм	120*135*115
Материал корпуса	Алюминиевый сплав АК 12 ПЧ «Антивандальная» конструкция
Материал приводного элемента	Магнитоуправляемый, виброустойчивый, ударопрочный
Световая индикация	Есть
Количество кабельных вводов в корпусе	2
Диаметр вводимых кабелей, мм	6…17
Способ крепления корпуса извещателя на объекте	При помощи крепежных отверстий к поверхности кабельными вводами вниз
Возможность подключения в адресный шлейф	Да, при помощи установки адресных меток (стр. 60)
Возможные комплектации	Козырек, сменный элемент (ломается при активации), штуцеры, кабельные вводы, заглушки (стр. 42)
Масса, не более, кг	1,0
Срок службы, не менее, лет	10
Гарантийный срок, лет	5
Наличие сертификатов	- Сертификат соответствия техническому регламенту Таможенного союза ТР ТС 012/2011, выдан органом по сертификации взрывозащищенных средств измерения ОС ВСИ «ВНИИФТРИ». - Сертификат соответствия пожарной безопасности, выдан органом по сертификации «ПОЖТЕСТ» ФГУ ВНИИПО МЧС России. - Система менеджмента качества предприятия соответствует требованиям ГОСТ ISO 9001-2011.
Внесён в справочники	- Номенклатурный Справочник МТР ОАО «Газпром». Код МТР 3885760-3885765. - База данных поставщиков МТР ОАО «НК «Роснефть».

Световая индикация

Материал корпуса

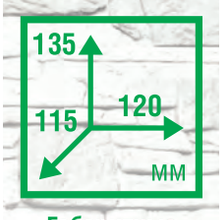

Габаритные размеры

Срок службы

Гарантийный срок

Дозор-4

ПРИБОР ПРИЁМНО-КОНТРОЛЬНЫЙ ОХРАННО-ПОЖАРНЫЙ И УПРАВЛЕНИЯ УСТАНОВКАМИ ПОЖАРОТУШЕНИЯ «ДОЗОР-4»

Четырёхшлейфовый прибор «Дозор-4», предназначенный для построения пожарной и охранной системы сигнализации на объектах с подключением исполнительных устройств автоматического пожаротушения. Работает со взрывозащищёнными приборами ЗАО «Эридан» - тепловыми и ручными извещателями, оповещателями и указателями «ЭКРАН».

Достоинства данной системы заключаются в совместимости оборудования, высокой надёжности срабатывания как на замыкание, так и на размыкание электронных ключей извещателей, многофункциональности, простоте монтажа и обслуживания предлагаемого комплекса. Основные возможности:

- построение одного направления газового, порошкового или аэрозольного пожаротушения без дополнительных устройств,
- ток в цепи пуска огнетушащего вещества до 2,5А
- контроль цепей пуска и оповещения
- снижение практически до нуля вероятности ложного срабатывания дымовых датчиков при помощи специального алгоритма
- встроенный сетевой источник питания, автоматическое резервирование питания, встроенный аккумулятор, отключение аккумулятора при разряде
- выбор пользователем любого из 15 режимов работы при конфигурировании прибора
- выход резервированного +12В, 400 мА с электронной защитой от короткого замыкания для питания внешних устройств и датчиков
- фиксация произошедших событий в энергонезависимой памяти с возможностью дальнейшего считывания в компьютер
- самоконтроль прибора при начальном включении
- пылевлагонепроницаемость IP30

РАЗМЕРЫ

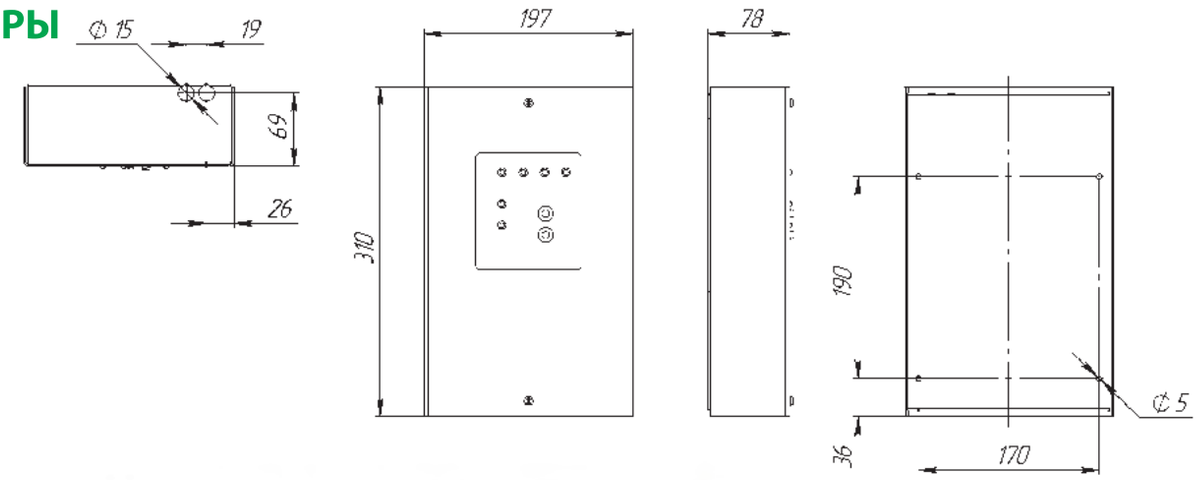

Дозор-4

Напряжение питания

Световая индикация

Габаритные размеры

Срок службы

Гарантийный срок

ТЕХНИЧЕСКИЕ ХАРАКТЕРИСТИКИ

Степень защиты оболочки	IP30
Информационная ёмкость прибора (число независимых шлейфов сигнализации ШС)	4+1
Количество алгоритмов работы	15
Максимальный ток в каждом из шлейфов сигнализации в дежурном и тревожном режимах, мА	10
Напряжение в шлейфе сигнализации, не более, В	25
Сопротивление шлейфа сигнализации, не более, Ом	150
Максимальная коммутируемая мощность, не более, Вт	10
Габаритные размеры (без кабельных вводов), не более, мм	310*197*80
Сопротивление утечки в шлейфе сигнализации, не менее, кОм	20
Проверочный ток в ШС4 при работе в режиме системы автоматического пожаротушения, не более, мА	0,5
Ток пуска в ШС4, при работе в режиме системы автоматического пожаротушения, не более, А	2,5
Выходы ПЦН «пожар», «неисправность»: напряжение постоянное, не более, В ток, не более, мА	 60 20
Выходы для управления внешними световым извуковым оповещателями напряжение, не более, В ток, не более, мА	 30 500
Количество хранящихся событий, шт	59
Выход резервированного питания с защитой от перегрузок, для питания датчиков, внешних устройств и т.п. напряжение (при питании от сети переменного тока), В напряжение (при питании от аккумулятора), В ток, не более, мА	 12...13 UАКБ - 1,5 400
Напряжение отключения аккумулятора при разряде, В	10,3±0,2
Емкость аккумулятора, устанавливаемого в корпус прибора, Ач	1,2...7,5 (в комплект не входит)
Питание прибора от сети переменного тока 50 Гц, В от встроенного резервного источника (аккумулятора), В	187...242 10,5...14
Мощность, потребляемая в дежурном режиме от сети переменного тока без учёта внешних устройств, не более, ВА	10
Габаритные размеры, мм	215*310*80
Масса без аккумулятора, не более, кг	4
Наличие сертификатов	Сертификат соответствия техническому регламенту о требованиях пожарной безопасности, выдан органом по сертификации ОС «СИСТЕМ-ТЕСТ» ФГУ «ЦСА ОПС» МВД РОССИИ

Степень защиты оболочки

Масса

Сопротивление шлейфа

Количество алгоритмов работы

Количество хранящихся событий

УУО

УСТРОЙСТВО УПРАВЛЕНИЯ ОПОВЕЩАТЕЛЕМ

УУО (устройство управления оповещателем) предназначено для дистанционного управления надписями оповещателя пожарного взрывозащищённого «ЭКРАН-ИНФО».
УУО обеспечивает подключение оповещателя к дискретным выходам (например, реле) пожарных пультов или контроллеров управления.
УУО располагается вне взрывоопасной зоны.

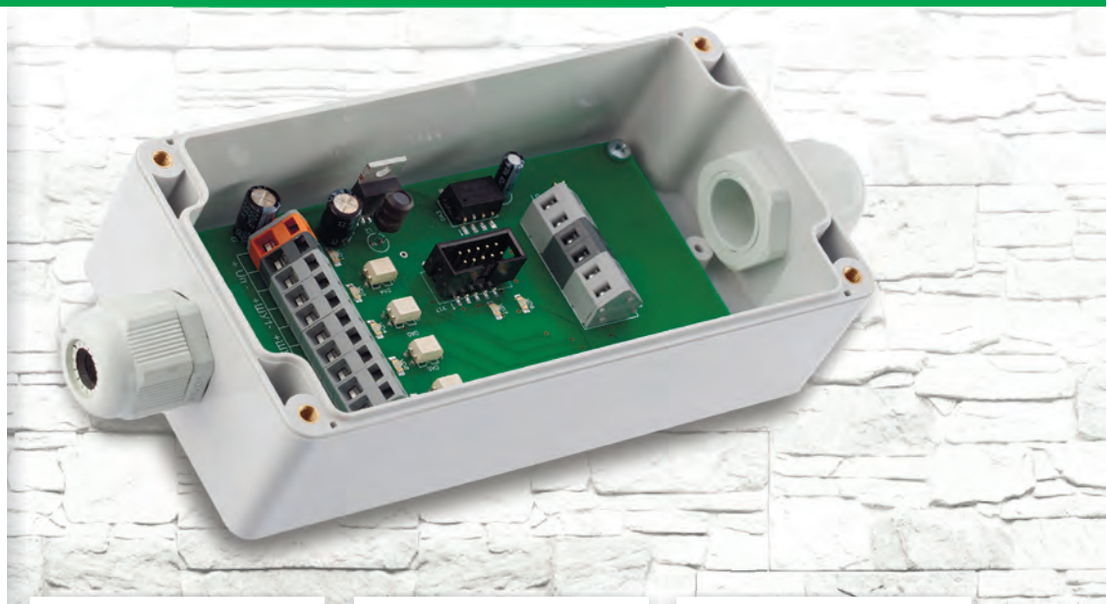

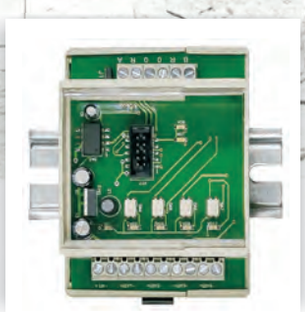

РАЗМЕРЫ

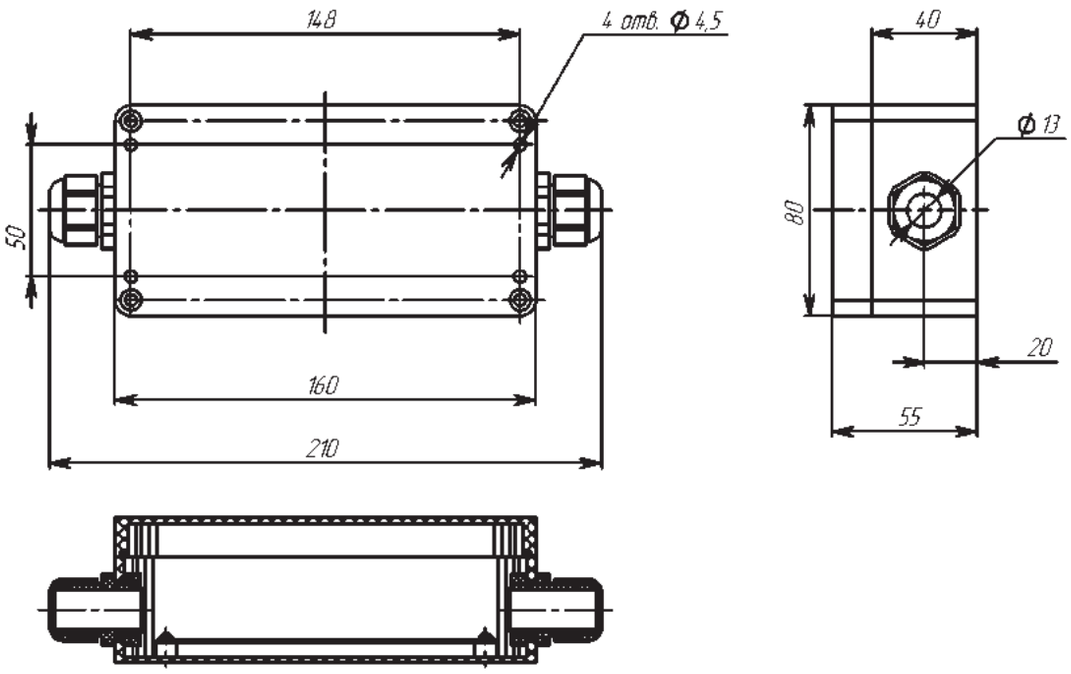

УУО

IP54	-10°+50°C	12-24 В	0,15 А
Класс воздействия окружающей среды	Рабочий диапазон температур	Напряжение питания	Максимальный потребляемый ток

ТЕХНИЧЕСКИЕ ХАРАКТЕРИСТИКИ

Модификации	Герметичный корпус	Открытый корпус на Din-рейке
Класс воздействия окружающей среды	IP 54	
Габаритные размеры, не более, мм	210*80*55	96*70*67,5
Количество кабельных вводов в корпусе	2 PG13.5 для небронированного или гибкого экранированного кабеля	Нет
Способ крепления	При помощи крепежных отверстий к поверхности	на Din-рейку 32/35
Возможные комплектации	Кабельные вводы (пластиковые)	Нет
Маркировка взрывозащиты оболочки	Должен располагаться вне взрывоопасной зоны	
Контроль линии связи с оповещателем	ЭКРАН-ИНФО оповещатель пожарный взрывозащищённый	
Рабочий диапазон температур, °С	-10…50	
Количество отдельно конфигурируемых дискретных входов с приоритетом, шт	4	
Интерфейс для связи с оповещателем	RS-485 с гальванической развязкой	
Значение согласующего резистора, устанавливаемого с помощью перемычки, Ом	120	
Напряжение питания, В	12…24	
Максимальный потребляемый ток, не более, А	0,15	
Материал корпуса	Пластик	
Диаметр вводимых кабелей, не более, мм	6…10	
Масса, не более, кг	0,2	
Срок службы, не менее, лет	10	
Гарантийный срок, лет	5	

Масса

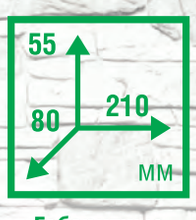

Габаритные размеры

Срок службы

Гарантийный срок

ПИ-1, ПИ-2

ПРЕОБРАЗОВАТЕЛИ ИНТЕРФЕЙСА USB ↔ RS-485 ПИ1 И ПИ2

Преобразователи интерфейса USB ↔ RS-485 предназначены для конфигурирования оповещателя «ЭКРАН-ИНФО» (стр. 24) и связи ПКП «Дозор-1А» (стр. 48) с ПК, с целью его настройки и передачи (чтения и записи) информации при работе с различными прикладными программами. При этом пользователю становятся доступны следующие функции:

- Запись созданной конфигурации в оповещатель «ЭКРАН-ИНФО» или в ПКП «Дозор-1А»
- Чтение уже имеющейся в приборе или оповещателе конфигурации
- Для ПКП «Дозор-1А», чтение журнала событий, мониторинг состояние системы, обновление прошивки.

ПИ1 - Подключение к компьютеру одного или группы приборов Дозор-1А для работы с программным обеспечением. ПИ1 подключается непосредственно к разъёмам прибора. Длина линии связи между ПИ1 и компьютером может достигать нескольких метров (1-2 м).

ПИ2 - отличается от ПИ1 наличием гальванической развязки, что делает связь значительно более помехоустойчивой и позволяет прокладывать линии (RS-485) от ПКП-1А до ПИ2 длиной до нескольких километров.

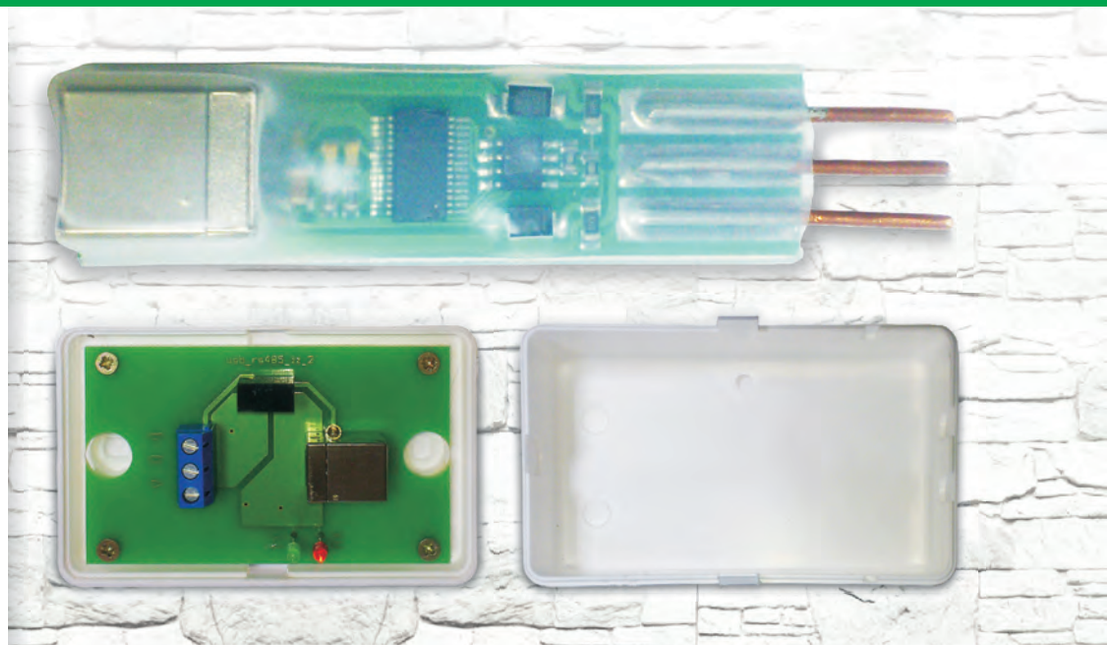

ТЕХНИЧЕСКИЕ ХАРАКТЕРИСТИКИ

Модификации	ПИ-1	ПИ-1
Габаритные размеры, не более, мм	70*20*15	90*60*22
Масса, кг	0,2	0,2
Длина линии связи от ПКП до устройства не более, м	2,0	До нескольких км
Питание	От USB-порта	
Ток потребления, не более, мА	80	
Уровни и нагрузочная способность линии RS-485	USB-стандарт	
Срок службы, не менее, лет	10	
Гарантийный срок, лет	5	

Ток потребления

Масса

Срок службы

Гарантийный срок

Тестовый фонарь

ТЕСТОВЫЙ ФОНАРЬ ВЗРЫВОЗАЩИЩЁННЫЙ ДЛЯ ПРОВЕРКИ ИЗВЕЩАТЕЛЯ ПЛАМЕНИ ИПП-07Е-330-1/2 «ГЕЛИОС»

Тестовый фонарь предназначен для проверки работоспособности извещателей пламени ИПП-07е-330-1/2 «Гелиос» и его модификаций. Применяется на предприятиях химической, нефтегазодобывающей, нефтегазоперерабатывающей отраслей и во взрывоопасных зонах других производств.

ТЕХНИЧЕСКИЕ ХАРАКТЕРИСТИКИ

Маркировка взрывозащиты оболочки	1Ex ib IIC T4 Gb
Степень защиты оболочки	IP65
Рабочий диапазон температур, °С	-20…40
Время непрерывной работы при температуре окружающей среды 0°С, не менее, ч	12,0
Габаритные размеры (без кабельных вводов), не более, мм	220*60Ø
Материал корпуса	Полиамид
Комплектация	- Светильник Stabex HF представляющий собой электрический фонарь выполненный во взрывозащищённом исполнении, имеющий маркировку взрывозащиты. - Оптическая приставка – это помещённый в металлическую оправу (для обеспечения возможности соединения со светильником Stabex) интерференционный фильтр, выделяющий в ИК части спектра излучения лампы накаливания фонаря характерные для пламени спектральные линии по которым извещатели пламени ИПП330-07е «Гелиос» производят идентификацию пламени. Кроме того, интерференционный фильтр прозрачен в диапазоне длин волн видимой глазом части спектра, что позволяет легко наводить фонарь на фотоприёмник тестируемого извещателя. - Элементы питания R 20
Масса без аккумуляторов, не более, кг	0,25
Срок службы, не менее, лет	10
Гарантийный срок, лет	5
Имеются сертификаты	Сертификат соответствия ТР ТС 012/2011

1Ex ib IIC T4 Gb
Маркировка взрывозащиты оболочки

IP65
Степень защиты оболочки

-20°+40°С
Рабочий диапазон температур

Полиамид
Материал корпуса

Ø 60*220 мм (диаметр*ш)
Габаритные размеры

КОМПЛЕКТАЦИЯ ДЛЯ ИЗВЕЩАТЕЛЕЙ

ШТ 1/2”		Штуцер для трубной разводки с резьбой G½"
ШТ 3/4”		Штуцер для трубной разводки с резьбой G¾"
КВБ12		Кабельный ввод для бронированного кабеля с диаметром брони до 12 мм
КВБ17 ЗАПАТЕНТОВАНО		Кабельный ввод для бронированного кабеля с диаметром брони до 17 мм
КВМ15		Кабельный ввод для монтажа кабелем в металлорукаве с диаметром условного прохода D=15 мм
КВМ20		Кабельный ввод для монтажа кабелем в металлорукаве с диаметром условного прохода D=20 мм
ЗГ		Оконечная заглушка
ОЭ		Оконечный элемент (ОЭ) - не является отдельным устройством, а входит в один из вариантов комплектации для извещателей пожарных взрывозащищенных ИП103-2/1-ТР, ИП101-07е, и серии ИП101-07 и предназначен для постоянного контроля исправности шлейфа сигнализации (устанавливается в последний извещатель шлейфа). Электрические характеристики ОЭ: - Напряжение в шлейфе, В, 8-28 - Максимальный ток потребления, мкА, 50
КВП12		Кабельный ввод пластиковый для открытой прокладки кабеля D=6-12 мм (IP 67, -60...100°C)

КОМПЛЕКТАЦИЯ ДЛЯ ОПОВЕЩАТЕЛЕЙ «ЭКРАН» И ТЕРМОКОЖУХОВ

Кронштейн для извещателей		Кронштейн представляет собой цельную деталь из нержавеющей стали для крепежа извещателей пожарных тепловых взрывозащищённых серии ИП101-07 и ИП103-2/1 производства ЗАО «Эридан». В комплекте с кронштейном поставляются 2 самореза и 2 дюбеля. Размеры (Ш*В*Г), мм: 50*127*35 Вес: 0,11 кг
Козырёк для оповещателей «ЭКРАН»		Солнцезащитный козырёк для оповещателей «ЭКРАН» производства ЗАО «Эридан». Изготовлен из металла с порошковой окраской. Размеры (Ш*В*Г), мм: 365*16,5*93
Козырёк для извещателей ИП535-07е/еа и УДП 535 -07е «ПУСК»		Козырек представляет собой цельную деталь из стали с порошковой окраской. Предназначен для защиты от атмосферных осадков.
Адаптер для ТВК и ГРВ угловой	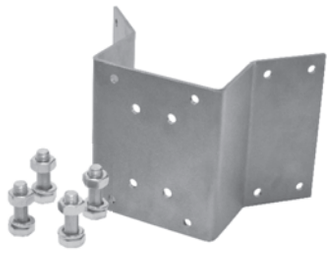	Адаптер для крепления термокожухов и ГРВ к угловой поверхности. Выполнен из нержавеющей стали. Размеры (Ш*В*Г), мм: 263*170*143
Адаптер для ТВК и ГРВ для крепления на столб		Адаптер для крепления термокожухов и ГРВ на столб. Выполнен из нержавеющей стали. Размеры (Ш*В*Г), мм: 210*170*Ø110-150 (110-150 мм - диаметр столба, более 150 мм по заказу)
Бленда для ТВК и поворотного комплекса		Устройство для очистки стекла термокожуха сжатым воздухом

АДРЕСНОЕ НЕ ЗНАЧИТ АДРЕСНО-АНАЛОГОВОЕ!

В неадресных и адресных системах «решение о пожаре» принимается непосредственно самим извещателем и затем передаётся на приёмно-контрольный прибор. В адресно-аналоговых системах на ПКП передаётся значение контролируемого извещателем параметра (температура, задымлённость в помещении). ПКП постоянно отслеживает состояние окружающей среды во всех помещениях и на основании этих данных принимает решение не только о формировании сигнала «Пожар», но и сигнала «Предупреждение», «Неисправность» и т.д. «**Решение**» **принимает не извещатель, а приёмно-контрольный прибор.**

ААС постоянно контролирует состояние среды в помещении, немедленно выявляет начавшееся изменение температуры (или задымлённости) и выдаёт на пульт предупреждающий сигнал. Поэтому ААС обеспечивает раннее обнаружение пожара. Это значит, что пожар легко ликвидировать с минимальным ущербом для объекта. В адресно-аналоговых приборах имеется возможность индивидуально задавать не только уровни формирования сигналов «Пожар» и «Предупреждение» для каждого извещателя, но и определять логику их совместной работы. Т.е. ААС имеет возможность оптимально строить систему пожарной безопасности объекта т.к. позволяет самым подходящим образом формировать систему раннего обнаружения пожара для каждого объекта с учётом его индивидуальных особенностей.

«ДИАЛОГ-EX» - АДРЕСНО-АНАЛОГОВАЯ СИСТЕМА ДЛЯ ВЗРЫВООПАСНЫХ ЗОН.

ОПРЕДЕЛЕНИЕ ТОЧНОГО МЕСТА НЕИСПРАВНОСТИ ИЛИ ПОЖАРА. Приёмно-контрольный прибор, проводя опрос, считывает уникальные порядковые номера всех устройств в шлейфе, благодаря чему оператор всегда будет знать точное место события в периферии (обрыв шлейфа, короткое замыкание, неисправность любого устройства или возникновение пожара).

Число устройств в шлейфе: до 255 (с возможностью наращивания систем при установке дополнительных приборов приемно-контрольных «ДОЗОР-1А»). Это позволяет существенно снизить стоимость монтажа системы, а применение извещателей, питающихся от шлейфа, как минимум, **в два раза снижает затраты** на прокладку проводных линий системы сигнализации. Согласно требований безопасности, там, где для неадресного шлейфа обязательна установка двух извещателей, в адресном шлейфе достаточно одного адресно-аналогового извещателя. Кроме того, применение адресных меток различных типов даёт возможность применять широкую гамму неадресных устройств, а также управлять и контролировать работу систем пожарной автоматики и инженерных систем объекта любой сложности, всего лишь модернизируя и наращивая существующую систему безопасности взрывоопасных зон до 128 адресных шлейфов и более.

КОНТРОЛЬ РАБОТОСПОСОБНОСТИ ИЗВЕЩАТЕЛЕЙ (ЖИВУЧЕСТЬ СИСТЕМЫ №1). В ААС «Диалог-Ex» в принципе не может быть неисправного извещателя, не выявленного ПКП. Прибор путём обмена информацией с каждым устройством поочерёдно посредством протокола «Дозор-07а» каждые 3 секунды проводит опрос. В результате опроса каждого устройства появляется новая информация о ситуации в месте размещения адресных извещателей и внешних устройств, об их состоянии, чем обеспечивается постоянный контроль объекта и элементов системы..

КОЛЬЦЕВОЙ ШЛЕЙФ (ЖИВУЧЕСТЬ СИСТЕМЫ №2). Использование кольцевой архитектуры шлейфа сигнализации позволяет «Диалог-Ex» нормально функционировать при коротком замыкании или обрыве шлейфа **с точным определением конкретного места и адреса неисправности.** При этом система разделяется на два радиальных шлейфа, сохраняя свою работоспособность.

КОЛЬЦЕВОЙ ШЛЕЙФ

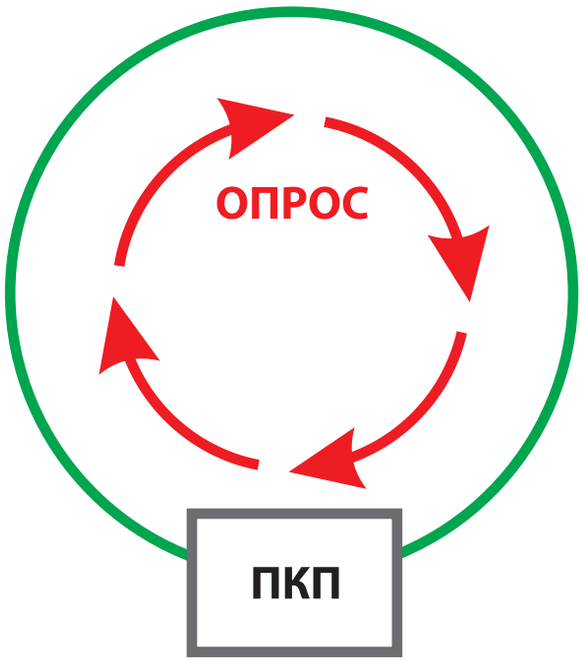

ДВА РАДИАЛЬНЫХ ШЛЕЙФА

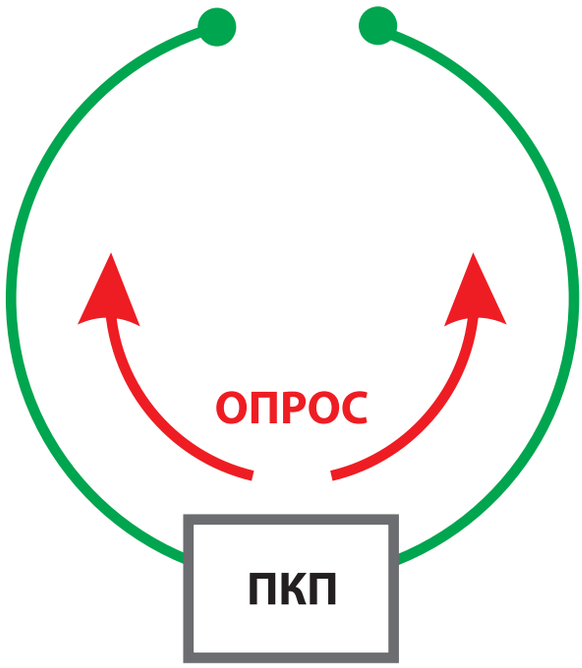

ЭФФЕКТИВНОСТЬ СИСТЕМЫ. «Диалог-Ex» позволяет не только указать место возможного возгорания, но и своевременно запустить систему оповещения, прокладывая маршруты эвакуации людей на начальной стадии пожара, произвести запуск автоматической установки пожаротушения на месте возгорания

ПРОГРАММИРОВАНИЕ СИСТЕМЫ. Возможность изменения чувствительности датчиков в зависимости от условия окружающей среды или условий эксплуатации

ОТСУТСТВИЕ ЗАТРАТ НА ОБСЛУЖИВАНИЕ. Непрерывная самодиагностика делает ненужным обслуживание системы, и, что не маловажно, проведение регламентных работ по проверке работы системы.

ИНТЕГРАЦИЯ БЕЗАДРЕСНЫХ УСТРОЙСТВ В СИСТЕМУ «ДИАЛОГ-EX». Безадресные устройства легко интегрируются в систему. Это возможно путём установки соответствующих адресных меток. Однако аналоговая функция в таких устройствах не появляется.

ИНТЕГРАЦИЯ «ДИАЛОГ-EX» В ГЛОБАЛЬНЫЕ СИСТЕМЫ БЕЗОПАСНОСТИ ПРЕДПРИЯТИЯ. ААС «Диалог-Ex» на базе прибора «Дозор 1А» даёт возможность интеграции в системы безопасности «верхнего уровня» таких, как «Интеллект», «Eselta».

«ДИАЛОГ-EX» - АДРЕСНО-АНАЛОГОВАЯ СИСТЕМА ПОЖАРНОЙ СИГНАЛИЗАЦИИ ДЛЯ ВЗРЫВООПАСНЫХ ЗОН

Условные обозначения

- Взрывоопасная зона

«ДОЗОР-1А»
протокол «ДОЗОР-07а»

RS-485 → ПИ1(2) →

RS-485

БР АМР2 — УУО

ЭКРАН-ИНФО

БП-12-24В

ККВ-07е-Т

ЭКРАН-а

Адресный светозвуковой оповещатель **ЭКРАН-а**
- отдельное управление световой и звуковой секциями;
- дополнительная световая секция;
- импульсный и непрерывный режим работы;
- непрерывный контроль цепей оповещателя.

ККВ-07е-К

БП-12-24В

ККВ-07е + АМР2

ВС-07е-И

БП-12-24В

Адресная метка реле **АМР2**
- коммутируемая нагрузка 60Вт;
- потребление тока от шлейфа не более 1,5мА;
- контроль целостности цепи на обрыв, замыкание, пропадание напряжения;
- использование в качестве цепи пуска при токе до 3А от внешнего источника питания.

ККВ-07е + АМДШ

ИП101-07е

Адресная метка **АМДШ**
- до 3 безадресных тепловых датчиков типа ИП101;
- длина шлейфа до 50м;
- различение срабатывания одного или двух датчиков в шлейфе;
- питание датчиков от шлейфа.

ККВ-07е + АМП

Адресная метка пуска **АМП**
- канал пуска 0,15А в течении 1сек;
- потребление тока от шлейфа не более 2мА;
- не требует для пуска внешнего источника питания;
- контроль целостности цепи пуска;
- питание от шлейфа.

Характерные особенности «Диалог-Ex»:

- Точность определения места возникновения пожара и его локальное тушение;
- Самоконтроль работоспособности всей системы и выявление причин неисправности в случае их наличия;
- Сохранение работоспособности в условиях обрыва шлейфа и короткого замыкания;
- Единый кольцевой шлейф для систем извещения, оповещения, пожаротушения;
- Управление всеми функциями системы с приёмно-контрольного прибора;
- Не требует регламентной проверки;
- Возможность подключения в шлейф безадресных устройств;
- Экономия средств за счёт применения современных технологий.

Пульт наблюдения **ПН3232**

- 32 двухцветных светодиодных индикаторов и 32 кнопок;
- до 8 пультов наблюдения к одному прибору;
- возможность ограничения доступа к кнопкам при помощи ключа Touch Memory;
- тестирование индикации при помощи кнопки на пульте.

ПН3232 пульт наблюдения

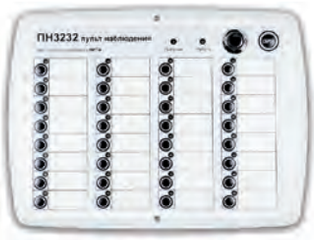

RS-485

ИП535-07еа

Извещатель пожарный ручной адресный **ИП535-07еа**

- питание от шлейфа;
- потребление тока не более 1мА.

ИП101-07а

ККВ-07е + АМТШ

ИП101-07мд + АМД

Адресная метка **АМД**

- формирование адреса любого дымового или нормально-разомкнутого датчика;
- возможность установки в корпус датчика.

Адресная метка **АМТШ**

- до 10 безадресных тепловых датчиков типа ИП103;
- длина шлейфа до 50м;
- различение срабатывания одного или двух датчиков в шлейфе.

ККВ-07е + ИЗО

Изолятор шлейфа **ИЗО**

- до 20 изоляторов в шлейфе;
- питание от шлейфа.

ККВ-07е + АМР1

ККВ-07е + АМР2

ИП103-2/1-ТР + АМТ

ГРВ -07е

Адресная метка реле **АМР 1**

- коммутируемая нагрузка 750Вт;
- потребление тока от шлейфа не более 5мА;
- контроль целостности цепи на обрыв, замыкание, пропадание напряжения;
- использование в качестве цепи пуска при токе до 3А от внешнего источника питания.

Адресная метка реле **АМР2**

- коммутируемая нагрузка 60Вт;
- потребление тока от шлейфа не более 1,5мА;
- контроль целостности цепи на обрыв, замыкание, пропадание напряжения;
- использование в качестве цепи пуска при токе до 3А от внешнего источника питания.

Адресная метка **АМТ**

- формирование адреса любого теплового или нормально - замкнутого датчика;
- возможность установки в корпус датчика.

ПН3232

ПУЛЬТ НАБЛЮДЕНИЯ

Пульт наблюдения ПН3232 является микропроцессорным устройством и предназначен для отображения информации на двухцветных светодиодных индикаторах и управления системой при помощи кнопок.

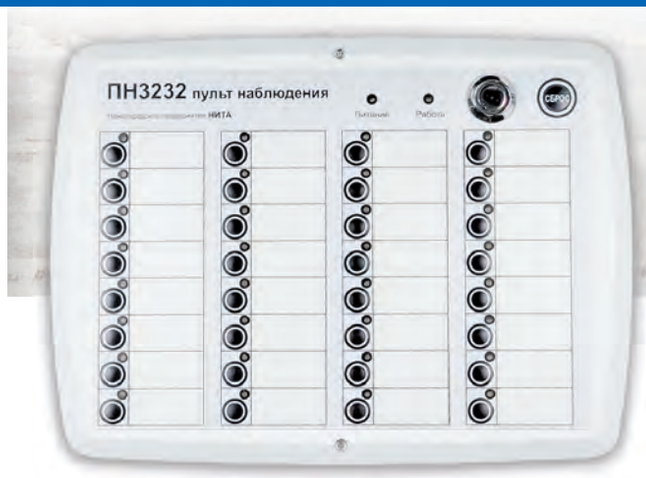

ТЕХНИЧЕСКИЕ ХАРАКТЕРИСТИКИ

Степень защиты оболочки	IP30
Рабочий диапазон температур, °С	-10…50
Потребляемый ток от источника питания, не более, А	0,15
Напряжение внешнего источника питания, В	10,5…14
Габаритные размеры, не более, мм	300*220*15
Материал корпуса	ПЛАСТИК
Световая индикация	Да
Количество двухцветных светодиодных индикаторов, шт.	32
Цвета индикаторов	Зелёный, красный
Количество ключей Touch Memory, обеспечивающих доступ к управлению с клавиатуры, шт.	4
Количество органов управления (кнопок), шт.	32
Канал связи с центральным блоком ПКП-1А	RS-485
Способ крепления корпуса извещателя на объекте	При помощи крепёжного отверстия к поверхности
Количество пультов ПН3232, которые можно связать с одним ПКП-1А, шт.	8
Масса, не более, кг	0,3
Срок службы, не менее, лет	10
Гарантийный срок, лет	3
Наличие сертификатов	Сертификат соответствия техническому регламенту о требованиях пожарной безопасности, выдан органом по сертификации ОС «СИСТЕМ-ТЕСТ» ФГУ «ЦСА ОПС» МВД РОССИИ

Дозор-1А

ПРИБОР ПРИЁМНО-КОНТРОЛЬНЫЙ ОХРАННО-ПОЖАРНЫЙ И УПРАВЛЕНИЯ АДРЕСНЫЙ С ПРОТОКОЛОМ «ДОЗОР-07А»

Прибор приёмно-контрольный охранно-пожарный и управления адресный «ДОЗОР-1А» предназначен для построения эффективной пожарной и охранной сигнализации, а также полнофункционального управления дымоудалением, вентиляцией, оповещением о пожаре, технологическим оборудованием, и пожаротушением всех типов (газовым, порошковым, аэрозольным, водяным и пенным) на малых объектах различного назначения, как в автономном режиме, так и совместно с пультами централизованного наблюдения и приёмно-контрольными приборами.

ТЕХНИЧЕСКИЕ ХАРАКТЕРИСТИКИ

Степень защиты оболочки	IP30
Рабочий диапазон температур, °С	-10…50
Возможность настройки адресных устройств непосредственно в месте установки	Возможность изменения чувствительности датчиков в зависимости от условий эксплуатации
Поддерживаемый протокол	«Дозор-07а»
Потребляемый ток от источника питания, не более	- при отсутствии внешних устройств 230,0 мА - при максимальной загрузке 2,0 А
Максимальный ток, потребляемый адресными устройствами от адресного шлейфа, не более, мА	280
Напряжение питания, В	10,5…14
Напряжение в адресном шлейфе (на выходе ПКП-1А), В	28…38
Сопротивление адресного шлейфа (при максимальной загрузке), не более, Ом	33
Материал корпуса	Пластик с ЖК-индикатором и кнопками управления
Габаритные размеры, не более, мм	202*130*30
Световая индикация	Да
Количество кольцевых адресных шлейфов	1
Количество адресных устройств в адресном шлейфе, не более, шт	255
Количество приборов серии «Дозор», объединённых в одну сеть	128
Количество запоминаемых событий	4000
Способ крепления корпуса извещателя на объекте	При помощи крепёжного отверстия к поверхности
Проверка работоспособности адресных устройств	- Непрерывный циклический опрос адресных устройств в системе - Полноценный контроль состояния для каждого адресного устройства - Постоянный контроль целостности адресного шлейфа на обрыв и короткое замыкание - Внеочередное обнаружение устройств, перешедших в сработавшее состояние
Возможна комплектация	ПКП-1А-1 (протокол Дозор-07а) - Центральный блок с индикатором и клавиатурой на корпусе прибора. ПКП-1А-2 (протокол Дозор-07а) - Центральный блок БЕЗ индикатора и клавиатуры на корпусе прибора. ПИ1 - Подключение к компьютеру одного или группы приборов Дозор-1А для работы с программным обеспечением. ПИ2 - Подключение к компьютеру группы приборов серии ДОЗОР при построении интегрированных систем, а также работы с программным обеспечением.
Масса, не более, кг	1,0
Гарантийный срок, лет	3
Срок службы, не менее, лет	10
Наличие сертификатов	Сертификат соответствия техническому регламенту о требованиях пожарной безопасности, выдан органом по сертификации ОС «СИСТЕМ-ТЕСТ» ФГУ «ЦСА ОПС» МВД РОССИИ

Напряжение питания

Световая индикация

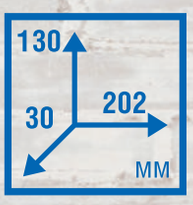

Габаритные размеры

Срок службы

Гарантийный срок

ИП101-07а

ИЗВЕЩАТЕЛЬ ПОЖАРНЫЙ ТЕПЛОВОЙ ВЗРЫВОЗАЩИЩЁННЫЙ ПРОГРАММИРУЕМЫЙ АДРЕСНЫЙ

Извещатель пожарный тепловой взрывозащищённый программируемый адресный ИП101-07а предназначен для обнаружения возгорания, сопровождающегося повышением температуры внутри контролируемого пространства, и передачи на приёмно-контрольный прибор текущей величины температуры среды, а так же признака пожара при превышении температурой окружающей среды установленных порогов температуры и/или скорости повышения температуры. Работает только в составе адресного шлейфа приборов с поддержкой протокола «Дозор-07а». Применяется на предприятиях химической, нефтегазодобывающей, нефтегазоперерабатывающей отраслей и взрывоопасных зонах других производств.

РАЗМЕРЫ

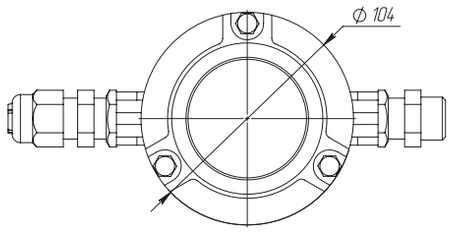

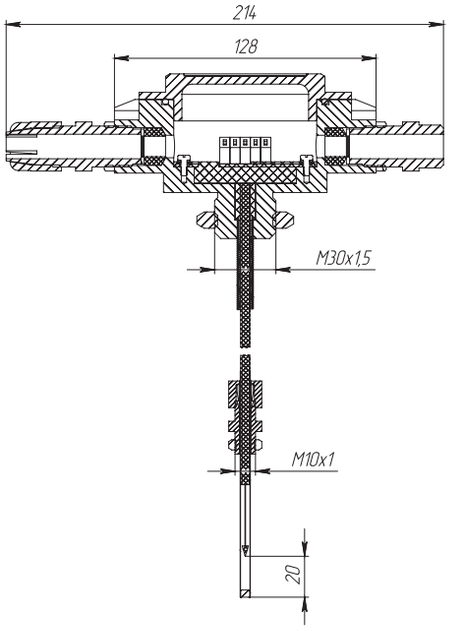

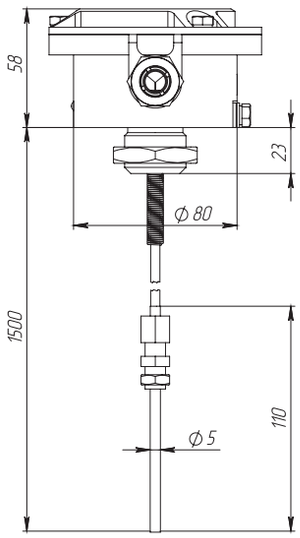

ИП101-07е

1Exd[ia] IICT4/T5/T6 X	0Exia IICT4/T5/T6 X	IP67	-55°+130°C	1,0мА
Маркировка взрывозащиты оболочки	Маркировка взрывозащиты выносного чувствительного элемента	Класс воздействия окружающей среды	Рабочий диапазон температур	Максимальный потребляемый ток

ТЕХНИЧЕСКИЕ ХАРАКТЕРИСТИКИ

Маркировка взрывозащиты оболочки	1Exd[ia]IICT4/T5/T6 X
Маркировка взрывозащиты выносного чувствительного элемента	0ExiaIICT4/T5/T6 X
Степень защиты оболочки	IP67
Температура эксплуатации, °С	-55…130
Температурный класс настройки	От A1 (A1R) до E (ER)
Возможность перенастройки температуры извещателя непосредственно в месте установки	Функция перенастройки извещателя доступна из меню пульта
Поддерживаемый протокол	«Дозор-07а»
Условия эксплуатации: Температура эксплуатации, °С Температура контролируемой среды, °С	 -55…115 -55…130
Модификации	Исполнение И1 – выносным чувствительным элементом длиной не более 0,2 м Исполнение И2 – с выносным чувствительным элементом длиной 1,5 м (по заказу)
Время срабатывания, не более, сек	10
Максимальный потребляемый ток, не более, мА	1,0
Напряжение питания, В	15…39
Способ питания и информационного обмена	Осуществляется по двухпроводной линии связи (подключение к линии связи параллельно без соблюдения полярности)
Габаритные размеры (без кабельных вводов), не более, мм	128*81*104
Материал корпуса	Алюминиевый сплав
Материал выносного чувствительного элемента	Нержавеющая сталь
Световая индикация	Есть
Количество извещателей в адресном шлейфе, не более, шт	255
Идентификация	Уникальный заводской (серийный) номер
Максимальное время опроса, не более, с	3-5
Количество кабельных вводов в корпусе	2
Диаметр вводимых кабелей, мм	6…17
Способ крепления корпуса извещателя на объекте	Кронштейн (по дополнительному запросу)
Проверка работоспособности извещателя	Возможна без демонтажа непосредственно в месте установки при помощи магнитного ключа (входит в комплект)
Возможна комплектация	Кронштейн, штуцеры, кабельные вводы заглушки
Масса, не более, кг	1,0
Срок службы, не менее, лет	10
Гарантийный срок, лет	5
Наличие сертификатов	- Сертификат соответствия техническому регламенту Таможенного союза ТР ТС 012/2011, выдан органом по сертификации взрывозащищенных средств измерения ОС ВСИ «ВНИИФТРИ». - Сертификат соответствия пожарной безопасности, выдан органом по сертификации «ПОЖТЕСТ» ФГУ ВНИИПО МЧС России. - Система менеджмента качества предприятия соответствует требованиям ГОСТ ISO 9001-2011.
Внесён в справочники	- Номенклатурный Справочник МТР ОАО «Газпром». Код МТР 3885665-3885670. - База данных поставщиков МТР ОАО «НК «Роснефть».

Напряжение питания

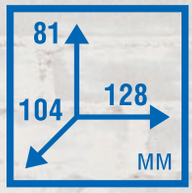

Габаритные размеры

Световая индикация

Срок службы

Гарантийный срок

ИП535-07еа

ИЗВЕЩАТЕЛЬ ПОЖАРНЫЙ РУЧНОЙ АДРЕСНЫЙ ВЗРЫВОЗАЩИЩЁННЫЙ

Извещатель пожарный ручной адресный взрывозащищённый ИП535-07еа предназначен для ручного включения сигнала пожарной тревоги во взрывоопасной зоне и обеспечивает передачу в шлейф пожарной сигнализации тревожного извещения при выдёргивании приводного элемента.

Работает только в составе адресного шлейфа приборов с поддержкой протокола «Дозор-07а». Применяется на предприятиях химической, нефтегазодобывающей, нефтегазоперерабатывающей отраслей и взрывоопасных зонах других производств.

РАЗМЕРЫ

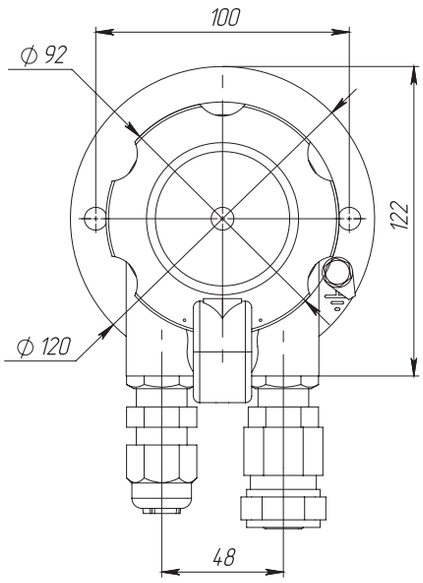

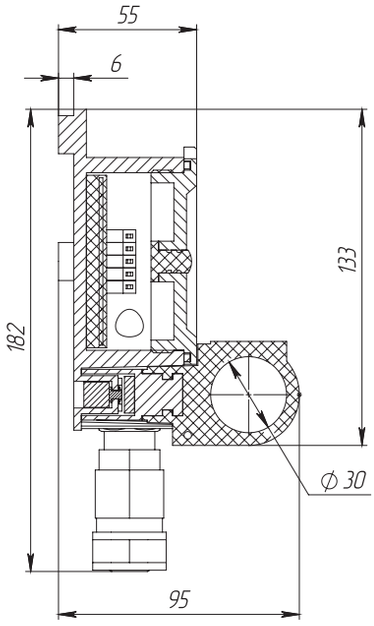

ИП535-07еа

1Exdm IICT6	IP66/ IP67	-60°+85°C	1,0мА	15-39 В
Маркировка взрывозащиты оболочки	Класс воздействия окружающей среды	Рабочий диапазон температур	Максимальный потребляемый ток	Напряжение питания

ТЕХНИЧЕСКИЕ ХАРАКТЕРИСТИКИ

Маркировка взрывозащиты оболочки	1ExdmIICT6
Степень защиты оболочки	IP66/IP67
Рабочий диапазон температур, °С	-60…85
Поддерживаемый протокол	«Дозор-07а»
Время срабатывания, не более, сек	0,1 Введена функция квитирования (подтверждение срабатывания пультом)
Максимальный потребляемый ток, мА	1,0
Напряжение питания, В	15…39
Способ питания и информационного обмена	Осуществляется по двухпроводной линии связи (подключение к линии связи параллельно без соблюдения полярности)
Габаритные размеры (без кабельных вводов), не более, мм	122*133*95
Материал корпуса	Алюминиевый сплав «Антивандальная» конструкция Активация извещателя без повреждения конструкции
Приводной элемент	Магнитоуправляемый, виброустойчивый, ударопрочный
Световая индикация	Есть
Количество извещателей в адресном шлейфе, не более, шт	255
Идентификация	Уникальный заводской (серийный) номер
Максимальное время опроса, не более, с	3-5
Количество кабельных вводов в корпусе	2
Диаметр вводимых кабелей, мм	6…17
Способ крепления корпуса извещателя на объекте	При помощи крепежных отверстий к поверхности
Возможные комплектации	Штуцеры, кабельные вводы заглушки, козырек
Масса, не более, кг	1,0
Срок службы, не менее, лет	10
Гарантийный срок, лет	5
Наличие сертификатов	- Сертификат соответствия техническому регламенту Таможенного союза ТР ТС 012/2011, выдан органом по сертификации взрывозащищенных средств измерения ОС ВСИ «ВНИИФТРИ». - Сертификат соответствия пожарной безопасности, выдан органом по сертификации «ПОЖТЕСТ» ФГУ ВНИИПО МЧС России. - Система менеджмента качества предприятия соответствует требованиям ГОСТ ISO 9001-2011.
Внесён в справочники	- Номенклатурный Справочник МТР ОАО «Газпром». Код МТР: 1559199. Код отдела ГКИ: 50-007/26-22,3. - База данных поставщиков МТР ОАО «НК «Роснефть».

Световая индикация

Материал корпуса

Габаритные размеры

Срок службы

Гарантийный срок

ЭКРАН-а

ОПОВЕЩАТЕЛЬ ПОЖАРНЫЙ ВЗРЫВОЗАЩИЩЁННЫЙ АДРЕСНЫЙ

Взрывозащищённый адресный оповещатель и указатель (табло) «ЭКРАН-а» предназначен в качестве светового или светозвукового средства оповещения, информационного указателя и обеспечивает подачу светового или звукового сигнала во взрывоопасной зоне. Работает только в составе адресного шлейфа приборов с поддержкой протокола «Дозор-07а». Применяется на предприятиях нефтегазодобывающей, нефтегазоперерабатывающей отраслей, и взрывоопасных зонах других производств.

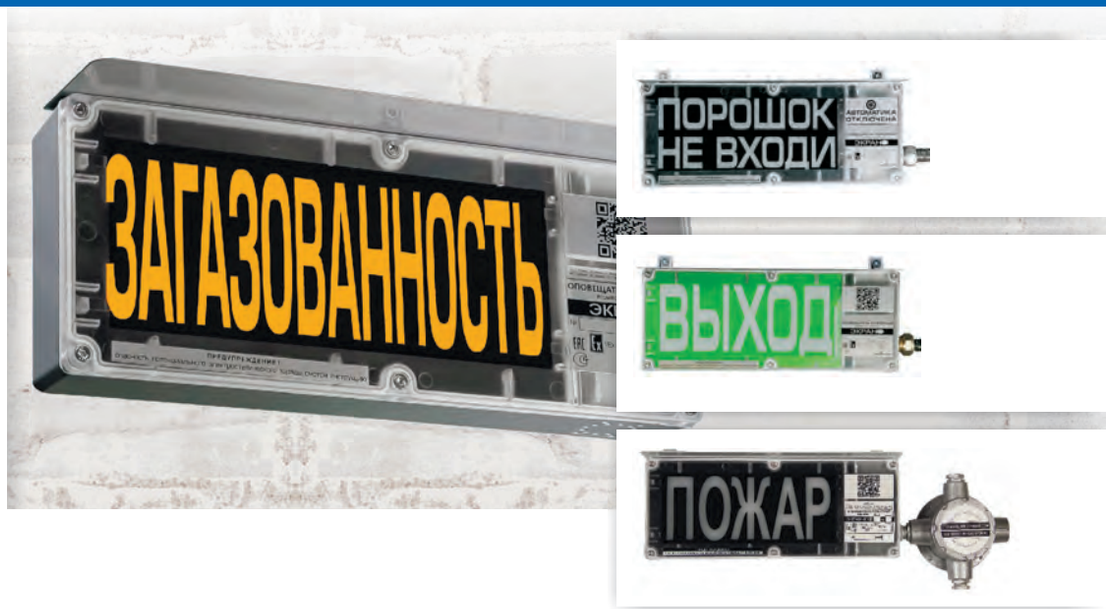

РАЗМЕРЫ

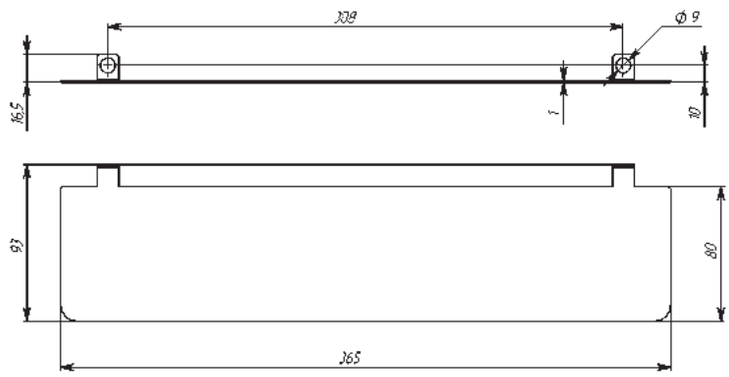

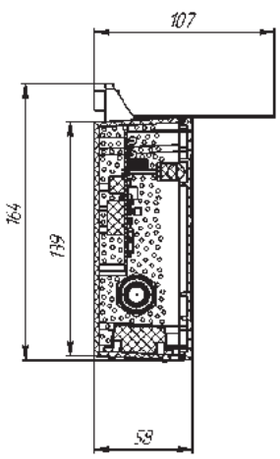

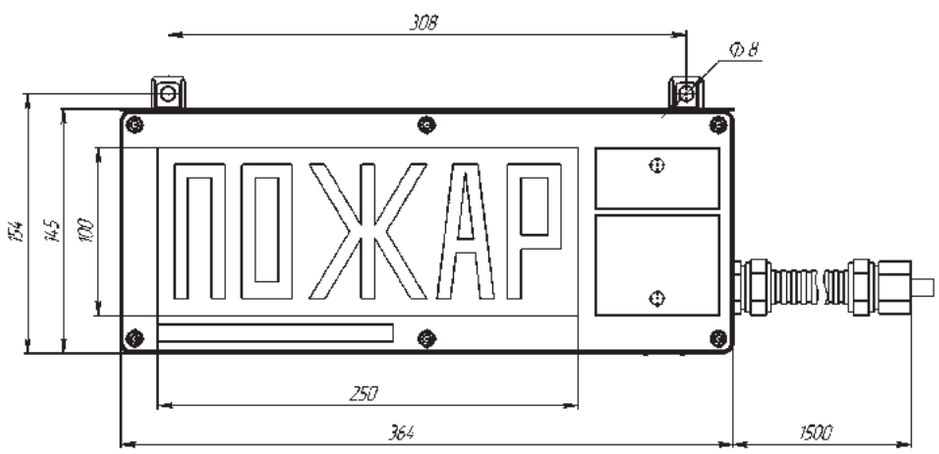

1Ex mb [ib] IIC T4 Gb X	IP66		-60°+75°C	12-24 В
Маркировка взрывозащиты оболочки	Класс воздействия окружающей среды	Цвета свечения надписи (красный, жёлтый, белый)	Рабочий диапазон температур	Напряжение питания

ТЕХНИЧЕСКИЕ ХАРАКТЕРИСТИКИ

Маркировка взрывозащиты оболочки	1Ex mb [ib] IIC T4 Gb X
Класс воздействия окружающей среды	IP66
Рабочий диапазон температур, °С	-60…75
Модификации	«ЭКРАН-а-С-К1» - световой оповещатель «ЭКРАН-а-СЗ-К1» - светозвуковой оповещатель «ЭКРАН-а-С-К2» и «ЭКРАН-а-СЗ-К2» - оповещатель с дополнительной свето-информационной функцией «Экран-а-ККВ» - оповещатель с постоянно присоединенной внешней взрывозащищенной клемной коробкой
Материал корпуса	Поликарбонат
Габаритные размеры, не более, мм	390*170*60
Световое поле оповещателя, мм	250*110
Яркость свечения в телесном угле 90° с расстояния 15 м, не менее, лк	1500
Уровень звукового давления развиваемый на расстоянии (1,00±0,05) м, не менее, дБ	100
Возможные режимы свечения	Мигание (0,5…2,0 Гц) / Постоянное свечение
Возможные цвета свечения (супер яркие светодиоды Kingbright обеспечивают высокую контрастность при солнечном свете)	Надписи: красный, жёлтый, белый (любой текст надписи). Фон: по заявке
Способ питания и информационного обмена	Осуществляется по четырёхпроводной линии связи (подключение к линии связи параллельно без соблюдения полярности)
Напряжение питания, В	12…24 VDC
Максимальный потребляемый ток, не более, мА	Режим «Ярко» - 90...210, «Понижение потребления» - 70...120, Звуковая функция -50, Дополнительная секция -50
Поддерживаемый протокол	«Дозор-07а»
Идентификация	Каждая функция оповещателя имеет уникальный заводской (серийный) номер
Количество извещателей в адресном шлейфе, не более, шт	120
Количество кабельных вводов в корпусе	1
Диаметр вводимых кабелей для ЭКРАН-а-ККВ, мм	6…17
Способ крепления оповещателя на объекте	При помощи крепежных отверстий к поверхности
Возможные комплектации	Козырёк
Масса, не более, кг	2,5 (при длине кабеля 1,5 м)
Срок службы, не менее, лет	10
Гарантийный срок, лет	5
Наличие сертификатов	- Сертификат соответствия техническому регламенту Таможенного союза ТР ТС 012/2011, выдан органом по сертификации взрывозащищенных средств измерения ОС ВСИ «ВНИИФТРИ». - Сертификат соответствия пожарной безопасности, выдан органом по сертификации «ПОЖТЕСТ» ФГУ ВНИИПО МЧС России. - Система менеджмента качества предприятия соответствует требованиям ГОСТ ISO 9001-2011.
Внесён в справочники	- Номенклатурный Справочник МТР ОАО «Газпром». Код МТР 3885972-3885976.- База данных поставщиков МТР ОАО «НК «Роснефть».

Яркость свечения

Козырёк

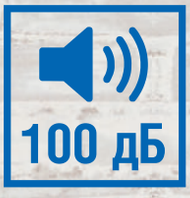

Уровень звукового давления

Потребляемый ток

Гарантийный срок

ВС-07еа

ОПОВЕЩАТЕЛЬ ПОЖАРНЫЙ ВЗРЫВОЗАЩИЩЁННЫЙ ЗВУКОВОЙ АДРЕСНЫЙ

Оповещатель пожарный взрывозащищённый звуковой адресный (сирена) ВС-07еа предназначен для подачи звукового и светового сигналов в системах пожарной и охранной сигнализации, при совместной работе с любыми приёмно-контрольными устройствами. Оповещатель предназначен для работы только в составе адресного шлейфа приборов с поддержкой протокола «Дозор-07а». Применяется на предприятиях химической, нефтегазодобывающей, нефтегазоперерабатывающей отраслей и взрывоопасных зонах других производств.

РАЗМЕРЫ

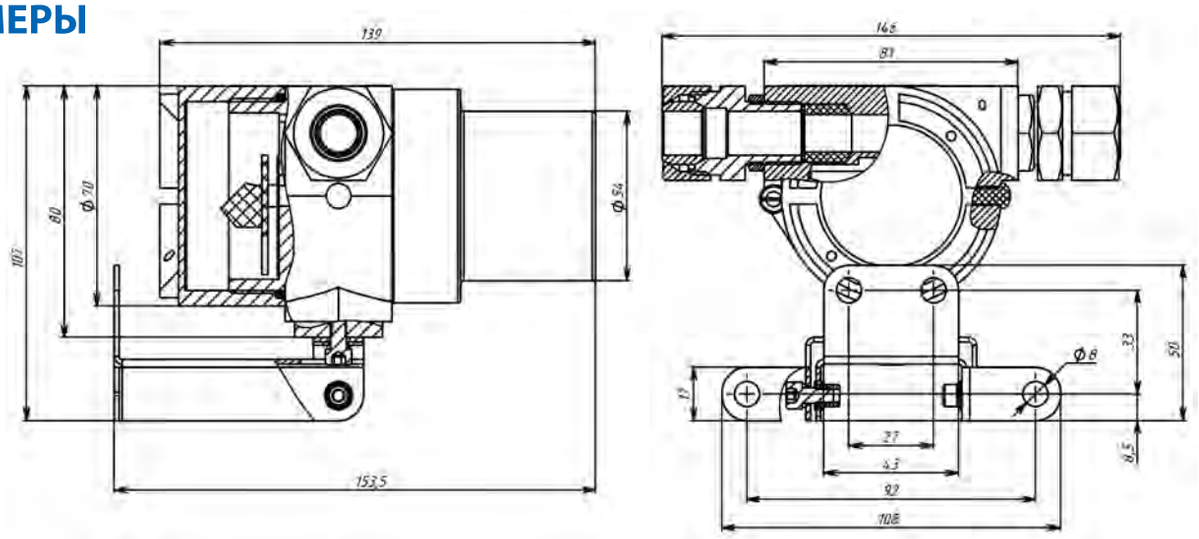

ВС-07еа

1ExdIICT6 X	IP65	-60°+70°C	70 мА	12-24 В
Маркировка взрывозащиты оболочки	Класс воздействия окружающей среды	Температура эксплуатации	Потребляемый ток	Напряжение питания

ТЕХНИЧЕСКИЕ ХАРАКТЕРИСТИКИ

Маркировка взрывозащиты оболочки	1ExdIICT6 X
Класс воздействия окружающей среды	IP65
Рабочий диапазон температур, °С	-60…70
Модификации	ВС-07еа – оповещатель пожарный взрыво-защищённый звуковой адресный ВС-07еа-И – оповещатель пожарный взрыво-защищённый звуковой адресный со световой индикацией (светозвуковой оповещатель) ВС-07еа-О – оповещатель пожарный взрыво-защищённый звуковой адресный в общепромыш ленном исполнении
Уровень звукового давления развиваемый на расстоянии (1,00±0,05) м, не менее, дБ	100
Тип звукового сигнала	Сирена
Возможные режимы звука	Тон1 / Тон2, излучение постоянное/ прерывистое
Яркость светового аварийного сигнала (при круговом обзоре 360° с расстояния 15 м), не менее, лк (для ВС-07еа-И)	10 000
Диапазон частот генерируемого звукового сигнала, кГц	1,0…4,5
Возможные режимы свечения (для ВС-07еа-И)	Мигание / Постоянное свечение
Возможные цвета свечения: Аварийный режим	Красный, жёлтый
Способ питания и информационного обмена	Осуществляется по четырехпроводной линии связи (подключение к линии связи параллельно без соблюдения полярности)
Напряжение питания, В: - От адресного шлейфа - Световой и звуковой функции от внешнего источника питания	 15…39 12…24
Максимальный потребляемый ток не более, мА - От адресного шлейфа - От внешнего источника питания (12-24 В): ВС-07еа ВС-07еа-И	 2,0 70 200
Продолжительность непрерывной работы в режиме подачи звукового сигнала, не более, час	3,0
Поддерживаемый протокол	«Дозор-07а»
Габаритные размеры (без кабельных вводов и кронштейна), не более, мм	95*85*135
Материал корпуса	Алюминиевый сплав АК 12 ПЧ
Количество кабельных вводов в корпусе	2
Диаметр вводимых кабелей, мм	6…17
Способ крепления оповещателя на объекте	На кронштейн (входит в комплект)
Возможные комплектации	Кабельные вводы, штуцеры, заглушки (стр. 44)
Масса, не более, кг	2,0
Срок службы, не менее, лет	10
Гарантийный срок, лет	5
Наличие сертификатов	- Сертификат соответствия техническому регламенту Таможенного союза ТР ТС 012/2011, выдан органом по сертификации взрывозащищенных средств измерения ОС ВСИ «ВНИИФТРИ». - Сертификат соответствия пожарной безопасности, выдан органом по сертификации «ПОЖТЕСТ» ФГУ ВНИИПО МЧС России. - Система менеджмента качества предприятия соответствует требованиям ГОСТ ISO 9001-2011.

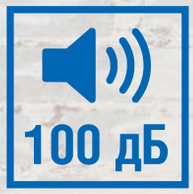

Уровень звукового давления

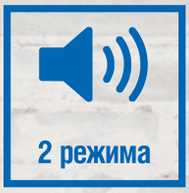

Звук

Время непрерывной работы

Масса

Гарантийный срок

ККВ-07е-А

КОРОБКА КОММУТАЦИОННАЯ ВЗРЫВОЗАЩИЩЁННАЯ С ПЕРЕХОДНОЙ ПЛАТОЙ ДЛЯ УСТАНОВКИ АДРЕСНЫХ МЕТОК

Коробка коммутационная взрывозащищённая с переходной платой для установки адресных меток ККВ-07е-А, в адресной системе «Диалог-Ex».
ККВ-07е-А применяется на предприятиях химической, нефтегазодобывающей, нефтегазоперерабатывающей отраслей и взрывоопасных зонах других производств.

РАЗМЕРЫ

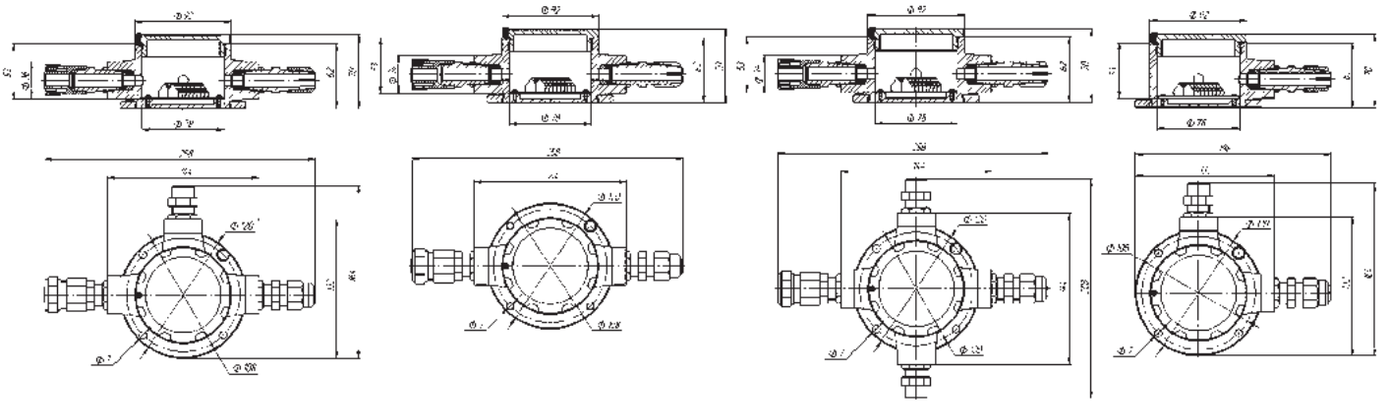

ККВ-07е-А

1ExdIICT4/T5/T6 X	IP67	-60°+100°C	400 В	Алюминий
Маркировка взрывозащиты оболочки	Класс воздействия окружающей среды	Рабочий диапазон температур	Напряжение питания	Напряжение питания

ТЕХНИЧЕСКИЕ ХАРАКТЕРИСТИКИ

	Модель взрывозащищённой коробки			
	ККВ-07е-А-П	ККВ-07е-А-У	ККВ-07е-А-Т	ККВ-07е-А-К
Количество кабельных вводов в корпусе, шт	2	2	3	4
Габаритные размеры с кабельными вводами, не более, мм	258*120*70	186*186*70	258*186*70	258*258*70
Габаритные размеры со штуцерами, не более, мм	208*120*70	164*164*70	208*164*70	208*208*70
Маркировка взрывозащиты оболочки	1ExdIICT4/T5/T6 X			
Степень защиты оболочки	IP67			
Модификации	ККВ-07е-А-П – коробка коммутационная взрывозащищенная проходная ККВ-07е-А-У – коробка коммутационная взрывозащищенная угловая ККВ-07е-А-Т – коробка коммутационная взрывозащищенная тройниковая ККВ-07е-А-К – коробка коммутационная взрывозащищенная крестовая			
Температура эксплуатации, °С	-60…100			
Коммутируемый ток, не более, А	32			
Напряжение питания, не более, В	400			
Габаритные размеры (без фитингов), не более, мм	208*208*70			
Полезный внутренний объём, см^3	250			
Материал корпуса	Алюминиевый сплав			
Световая индикация	Нет			
Диаметр вводимых кабелей, мм	6…17			
Сечение зажимаемых проводов, мм^2	0,08…2,5			
Способ крепления корпуса извещателя на объекте	При помощи крепежных отверстий к поверхности			
Возможные комплектации	Адресные метки (стр. 62), кабельные вводы штуцеры, заглушки			
Масса, не более, кг	2,0			
Срок службы, не менее, лет	10			
Гарантийный срок, лет	5			
Наличие сертификатов	- Сертификат соответствия техническому регламенту Таможенного союза ТР ТС 012/2011, выдан органом по сертификации взрывозащищенных средств измерения ОС ВСИ «ВНИИФТРИ». - Система менеджмента качества предприятия соответствует требованиям ГОСТ ISO 9001-2011.			
Внесён в справочники	- Номенклатурный Справочник МТР ОАО «Газпром». Код МТР 3886371-3886382. - База данных поставщиков МТР ОАО «НК «Роснефть».			

Полезный внутренний объём

Габаритные размеры

Масса

Срок службы

Гарантийный срок

Адресные метки

Адресная метка является микропроцессорным устройством и предназначена для формирования адреса у одного теплового или любого контактного датчика с нормально-замкнутыми или нормально-разомкнутыми контактами. Применение адресных меток позволяет эффективно превращать обычный пороговый извещатель в адресный.

АМТ адресная метка (нормально-замкнутые контакты)		Адресная метка АМТ предназначена для формирования адреса у одного теплового или любого контактного датчика с нормально-замкнутыми контактами. Адресная метка включается в адресный шлейф, формируемый ПКП-1А, по которому происходит информационный обмен и поступает питание. Применение АМТ позволяет эффективно превращать, обычный пороговый извещатель в адресный. Извещатель приобретает свой уникальный адрес в системе. Это даёт возможность точного определения места его нахождения при срабатывании. АМТ является малогабаритной меткой, и легко размещается внутри корпусов многих извещателей и взрывозащищённых коммутационных коробок ККВ-07е. Благодаря этому, она достаточно легко монтируется и становится незаметной после завершения монтажа, обеспечивая удобство и эстетичность. Также, вполне существенной может оказаться и экономия при монтаже за счёт минимизации соединительных проводов и возможности использования дешёвых датчиков.
АМД адресная метка (нормально-разомкнутые контакты)		Адресная метка АМД предназначена для формирования адреса у дымового или любого контактного датчика с нормально-разомкнутыми контактами. Адресная метка включается в адресный шлейф, формируемый ПКП-1А, по которому происходит информационный обмен и поступает питание. Применение АМД позволяет эффективно превращать, обычные пороговые извещатели, например, дымовые, ручные или пламени, а также любые датчики с нормально-разомкнутыми сухими контактами, в адресные. В этом случае, извещатель приобретает свой уникальный адрес в системе. Это даёт возможность точного определения места его нахождения при срабатывании. АМД является малогабаритной меткой, и размещается внутри корпусов многих извещателей, например, дымовых или ручных и взрывозащищённых коммутационных коробок ККВ-07е.
АМТШ адресная метка шлейфа (нормально-замкнутые контакты) -60°		Адресная метка АМТШ и предназначена для формирования порогового шлейфа сигнализации (ШС) для тепловых или любых контактных датчиков с нормально-замкнутыми контактами. Адресная метка включается в адресный шлейф, формируемый ПКП-1А, по которому происходит информационный обмен и поступает питание. Применение АМТШ позволяет формировать пороговые шлейфы сигнализации для обычных недорогих извещателей, например тепловых, ручных, СМК, а также любых датчиков с нормально-замкнутыми сухими контактами. В этом случае, шлейф сигнализации приобретает свой уникальный адрес в системе и контролируется меткой. Это даёт возможность точного определения места нахождения шлейфа при срабатывании или неисправности. На практике, АМТШ часто устанавливают перед помещением, в которое заводится пороговый шлейф. Возможны и другие варианты применения адресной метки.
АМДШ адресная метка шлейфа (нормально-разомкнутые контакты) -60°		Адресная метка АМДШ предназначена для формирования порогового шлейфа сигнализации для дымовых или любых контактных датчиков с нормально-разомкнутыми контактами. Адресная метка включается в адресный шлейф, формируемый ПКП-1А, по которому происходит информационный обмен и поступает питание. Адресная метка обеспечивает питание токопотребляющих датчиков. Применение АМДШ позволяет формировать пороговые шлейфы сигнализации для обычных недорогих извещателей, например дымовых, ручных или пламени (а также произвольно нормально-разомкнутых сухих контактов). В этом случае, шлейф приобретает свой уникальный адрес в системе и контролируется меткой. Это даёт возможность точного определения места его нахождения при срабатывании. Срабатывание формируемого порогового шлейфа сигнализации возможно как по одному датчику, так и по двум. На практике, АМДШ часто устанавливают перед помещением, в которое заводится пороговый шлейф. Возможны и другие варианты применения адресной метки.

Адресные метки

АМР1 адресная метка реле сильноточная		Адресная метка реле является микропроцессорным устройством с контролем целостности управляемой цепи, согласно действующим требованиям «Технического регламента о требованиях пожарной безопасности» (ТРоТПБ). Метка включается в адресный шлейф, формируемый ПКП-1А, по которому происходит информационный обмен и поступает питание. С одной стороны метка непрерывно передаёт в ПКП-1А информацию о своём состоянии, с другой стороны получает от ПКП-1А команды на включение и выключение нагрузки. Адресная метка АМР1 предназначена для управления внешней нагрузкой через переключающиеся контакты реле огнезадерживающими клапанами, клапанами дымоудаления, технологическим оборудованием, а также запуска модулей тушения.
АМР2 адресная метка реле мало-потребляющая		Адресная метка АМР2 предназначена для управления внешней нагрузкой через переключающиеся контакты реле с контролем целостности управляемой цепи, согласно действующим требованиям ТРоТПБ. Адресная метка включается в адресный шлейф, формируемый ПКП-1А, по которому происходит информационный обмен и поступает питание. С одной стороны метка непрерывно передаёт в ПКП-1А информацию о своём состоянии, а с другой стороны получает от ПКП-1А команды на включение и выключение нагрузки. По команде на включение, метка АМР2 может не только просто включить нагрузку, но и работать в мигающем режиме с частотой 1 Гц. Режим мигания во включённом состоянии достаточно часто используется при подключении к метке различных световых и звуковых оповещателей. На практике, АМР2 обычно применяется для управления различными оповещателями, клапанами (огнезадерживающими, дымоудаления и др.), технологическим оборудованием, а также для запуска модулей тушения (газового, порошкового, аэрозольного).
АМП адресная метка пуска		Адресная метка пуска АМП предназначена для выдачи импульса тока с целью активизации модулей пожаротушения или другого оборудования. Обладает контролем целостности цепи запуска, согласно действующим требованиям ТРоТПБ. Адресная метка включается в адресный шлейф, формируемый ПКП-1А, по которому происходит информационный обмен и поступает питание. На практике, АМП применяются для запуска различных модулей тушения, приводимых в действие разрушением пиропатрона. Чаще всего, это модули порошкового тушения.
ИЗО изолятор адресного шлейфа	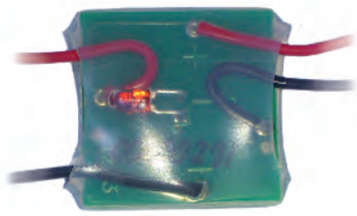	Изолятор адресного шлейфа ИЗО предназначен для изоляции участка шлейфа при его коротком замыкании. Изолятор включается в адресный шлейф, формируемый ПКП-1А и является самостоятельным устройством, которое от шлейфа получает только питание. Включение производится в разрыв шлейфа. На практике, наличие нескольких ИЗО в адресном шлейфе позволит более точно определить повреждённый участок и обеспечить работоспособность оставшейся части адресных устройств.

ТВК-07-А

ТЕРМОКОЖУХ ВЗРЫВОЗАЩИЩЁННЫЙ АЛЮМИНИЕВЫЙ С ВИДЕОКАМЕРОЙ

Термокожух взрывозащищенный алюминиевый с видеокамерой ТВК-07-А предназначен для использования в составе систем видеонаблюдения с целью обеспечения охраны и безопасности, а так же контроля за технологическими процессами взрыво- и пожароопасных производств. Предлагаемый комплект термокожуха включает высококачественную аналоговую или ip-камеру (от известных фирм-производителей видеонаблюдения), инструменты для монтажа и настройки.

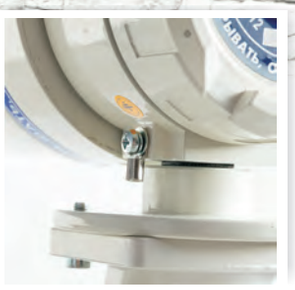

РАЗМЕРЫ

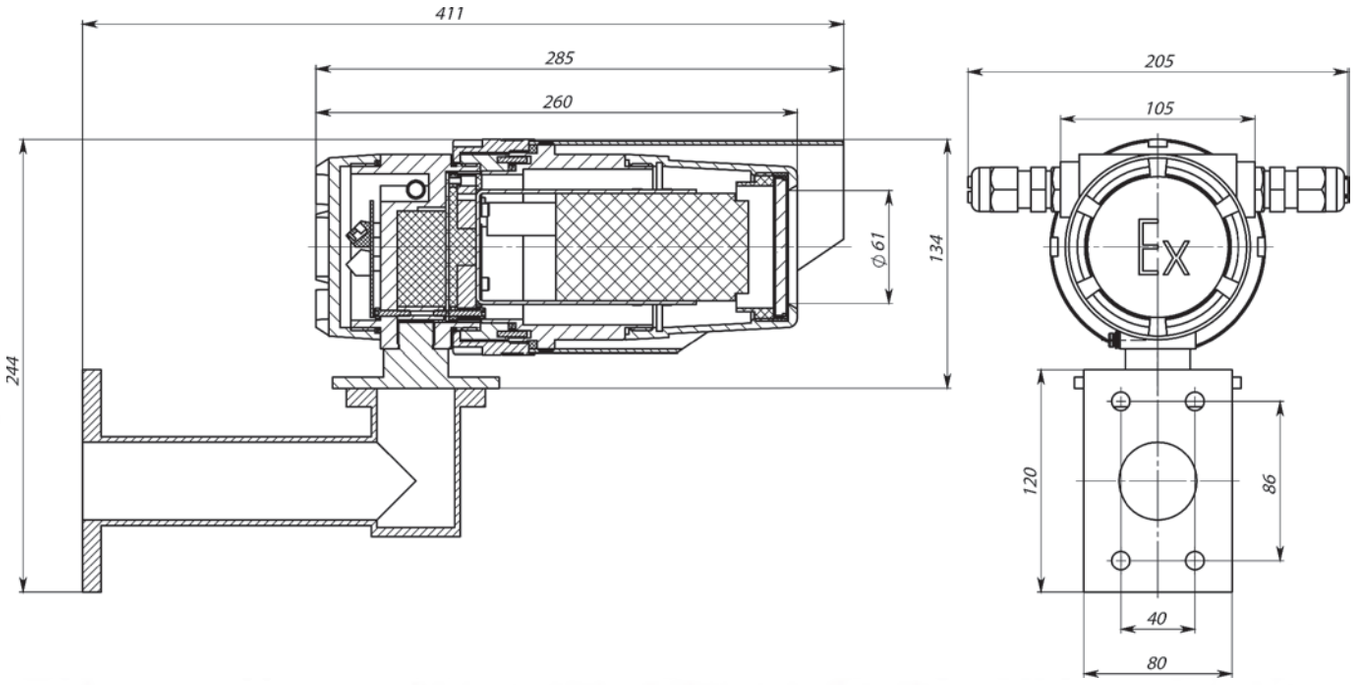

ТВК-07-А

1Ex d e IIC T6 Gb X	IP66/ IP67	-60°+50°C	2,2 А	
Маркировка взрывозащиты оболочки	Степень защиты оболочки	Рабочий диапазон температур	Максимальный потребляемый ток	Защита от перегрева

ТЕХНИЧЕСКИЕ ХАРАКТЕРИСТИКИ

Климатическое исполнение	УХЛ-4	УХЛ-1
Маркировка взрывозащиты оболочки	1Ex d IIC T6 Gb X	1Ex d e IIC T6 Gb X
Рабочий диапазон температур, °С	1…50	-60…50
Напряжение питания (раздельный подвод питания и видеосигнала), В	12-24 VDC, 220 VAC	24 VDC, 220 VAC
	Внутри термокожуха имеется преобразователь напряжения, обеспечивающий питание видеооборудования напряжением 12В	
Максимальный потребляемый ток (включая ток потребления видеокамеры), не более, А	С питанием ~220В – 0,05 С питанием 12-24В – 0,5	С питанием ~220В – 0,3 С питанием 24В – 2,2
Степень защиты оболочки	IP66/IP67	
Габаритные размеры (с кронштейном, козырьком и кабельными вводами), не более, мм	411*244*205	
Полезный внутренний объём, не более, Диаметр * Длина	Ø78*220 мм	
Комплектация видеокамерой	Да, аналоговая или ip-камера. Можно выбрать предложенное оборудование в прайс-листе или отправить на предприятие своё (по согласованию). Установка оборудования видеонаблюдения в термокожух (камеры, объективы, видеоусилители) производится только на предприятии изготовителе в заводских условиях	
Режим холодного запуска	Да (УХЛ-1)	
Подогрев	Да, раздельный подогрев стекла и внутреннего пространства, исключающий образование конденсата при перепаде температур	
Защита от перегрева	Да	
Время работы	Круглосуточно	
Материал корпуса	Алюминиевый сплав	
Количество кабельных вводов в корпусе	2	
Диаметр вводимых кабелей, мм	6…17	
Способ крепления термокожуха на объекте	Кронштейн (в комплекте) Адаптер крепления на столб (по заказу, стр. 45) Адаптер крепления угловой (по заказу, стр. 45)	
Солнцезащитный козырёк	Есть (в комплекте)	
Возможные комплектации	Кабельные вводы	
Масса, не более, кг	6,0	
Срок службы, не менее, лет	10	
Гарантийный срок, лет	5	
Наличие сертификатов	- Сертификат соответствия техническому регламенту Таможенного союза ТР ТС 012/2011, выдан органом по сертификации взрывозащищенных средств измерения ОС ВСИ «ВНИИФТРИ». - Система менеджмента качества предприятия соответствует требованиям ГОСТ ISO 9001-2011.	
Внесён в справочники	- Номенклатурный справочник МТР ОАО «Газпром» Код МТР 3885611-3885664 - База данных поставщиков МТР ОАО «НК «Роснефть»	

Режим холодного запуска

Материал корпуса

Козырек

Полезный внутренний объём

Срок службы

ТВК-07-В

ТЕРМОКОЖУХ ВЗРЫВОЗАЩИЩЁННЫЙ ОХЛАЖДАЕМЫЙ

Термокожух взрывозащищенный охлаждаемый ТВК-07-В применяется в составе систем видеонаблюдения с целью обеспечения охраны, безопасности и контроля за технологическими процессами взрывоопасных производств, в условиях высоких температур, горячих (литейных) цехов, прокатных станов, печей, химических производств и прочих агрессивных сред.

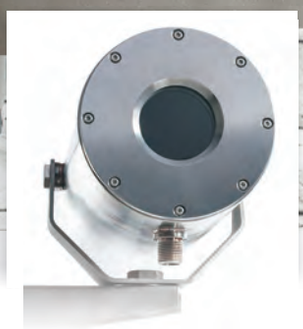

РАЗМЕРЫ

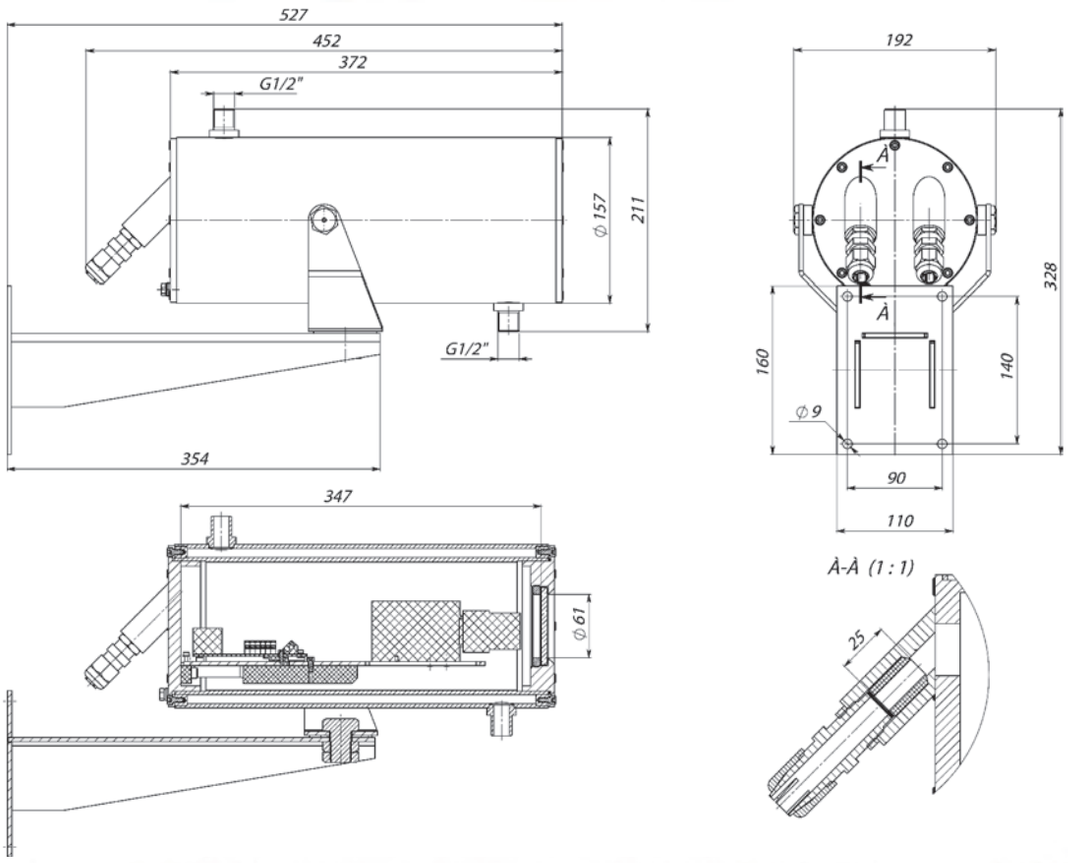

ТВК-07-В

1Ex d IIC T2 Gb X	IP66/ IP67	+1°+200°C	1,0 A	
Маркировка взрывозащиты оболочки	Степень защиты оболочки	Рабочий диапазон тьемператур	Максимальный потребляемый ток	Защита от перегрева

ТЕХНИЧЕСКИЕ ХАРАКТЕРИСТИКИ

Маркировка взрывозащиты оболочки	Исп 1: PB Ex d I Mb X / 1 Ex d IIC T4 Gb X / Ex tb II C T130°C Db X
	Исп 2: 1 Ex d IIC T2 Gb X / Ex tb IIIC T200° C Db X
Степень защиты оболочки	IP66/IP67
Рабочий диапазон температур, °C	1…200
Климатическое исполнение	УХЛ-4
Напряжение питания (раздельный подвод питания и видеосигнала), В	12-24 VDC, 24-36 VAC, 220 VAC Внутри термокожуха имеется преобразователь напряжения, обеспечивающий питание видеооборудования напряжением 12 В
Максимальный потребляемый ток (включая ток потребления видеокамеры), не более, А	12-24В – 1,0; 24-36В – 0,4; 220В – 0,1
Габаритные размеры (с кронштейном, козырьком и кабельными вводами), не более, мм	527*328*192 Смотровое окно Ø123*240 (диаметр*длина, мм)
Полезный внутренний объём, не более, Диаметр * Длина	Ø123*240 мм (диаметр*длина, мм)
Комплектация видеокамерой	По заказу, установка видеооборудования возможна самим потребителем
Защита от перегрева	Да
Время работы	Круглосуточно
Материал корпуса	Нержавеющая сталь Закалённое ударопрочное смотровое стекло 6 мм
Количество кабельных вводов в корпусе	2
Диаметр вводимых кабелей, мм	8…17
Способ крепления термокожуха на объекте	Кронштейн (в комплекте) Адаптер крепления на столб (по заказу, стр. 45) Адаптер крепления угловой (по заказу, стр. 45)
Возможные комплектации	Кабельные вводы, бленда (по заказу, стр. 45)
Масса, не более, кг	17
Срок службы, не менее, лет	10
Гарантийный срок, лет	5
Наличие сертификатов	- Сертификат соответствия техническому регламенту Таможенного союза ТР ТС 012/2011, выдан органом по сертификации взрывозащищенных средств измерения ОС ВСИ «ВНИИФТРИ». - Система менеджмента качества предприятия соответствует требованиям ГОСТ ISO 9001-2011.
Внесён в справочники	- Номенклатурный справочник МТР ОАО «Газпром» Код МТР 3885611-3885664 - База данных поставщиков МТР ОАО «НК «Роснефть»

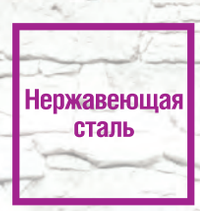

Материал корпуса

Полезный внутренний объём

Масса

Срок службы

Гарантийный срок

ТВК-07-Н/С

ТЕРМОКОЖУХ ВЗРЫВОЗАЩИЩЁННЫЙ В КОРПУСЕ ИЗ НЕРЖАВЕЮЩЕЙ СТАЛИ / НИЗКОУГЛЕРОДИСТОЙ СТАЛИ

Термокожух взрывозащищенный в корпусе из нержавеющей стали / низкоуглеродистой стали ТВК-07-Н/С предназначен для использования в составе систем видеонаблюдения с целью обеспечения охраны, безопасности и контроля за технологическими процессами при одновременном недопущении воспламенения или детонации окружающей видеокамеру среды вследствие аварии в электрических цепях камеры. Возможно применение в процессах подземной (шахтной) разработки и добычи угля, минеральных солей и других полезных ископаемых.

РАЗМЕРЫ

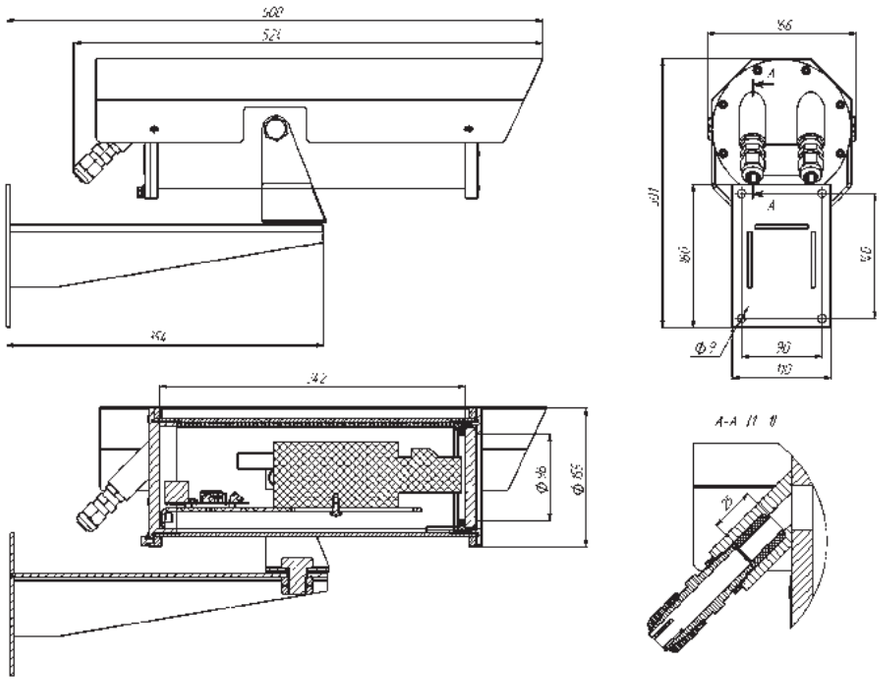

МОДИФИКАЦИИ

ТВК-07-Н/С	Термокожух взрывозащищенный в корпусе из нержавеющей стали/низкоуглеродистой стали
ТВК-07-Н/С с ИК подсветкой	Термокожух взрывозащищенный с ИК подсветкой (стр. 70)
ТВК-07-Н/С серии «Арктика»	Термокожух для экстремально низких температур
ТВК-07-Н с РМРС	Термокожух для эксплуатации на морских судах
ТВК-07-Н/С серии «Визор»	Термокожух для установки тепловизоров (стр. 72)
ТВК-07-О-Н/С	Термокожух промышленного исполнения (стр. 92)

1Ex d IIC T6 Gb X — Маркировка взрывозащиты оболочки

PB Ex b e I Mb X — Маркировка взрывозащиты оболочки

1 Ex d e IIC T6 Gb X — Маркировка взрывозащиты оболочки

IP66/IP67 — Степень защиты оболочки

-60°+50°C — Рабочий диапазон температур

ТЕХНИЧЕСКИЕ ХАРАКТЕРИСТИКИ

Климатическое исполнение	УХЛ-4	УХЛ-1
Маркировка взрывозащиты оболочки	PB Ex d I Mb X/ 1 Ex d IIC T6 Gb X	PB Ex d e I Mb X/ 1 Ex d e IIC T6 Gb X
Рабочий диапазон температур, °С	1…50	-60…50 -70...50 (серия «Арктика»)
Напряжение питания (раздельный подвод питания и видеосигнала), В	12-24 VDC, 36 VAC, 220 VAC	24 VDC/VAC (постоянное / переменное), 220 VAC
	Внутри термокожуха имеется преобразователь напряжения, обеспечивающий питание видеооборудования напряжением 12В	
Максимальный потребляемый ток (включая ток потребления видеокамеры), не более, А	С питанием 220В – 0,1 С питанием 36В – 0,4 С питанием 12-24В – 1,0	С питанием 220В – 0,4 С питанием 24В – 3,3
Степень защиты оболочки	IP66/IP67	
Габаритные размеры (с кронштейном, козырьком и кабельными вводами), не более, мм	600*301*166 (по запросу длина корпуса может быть уменьшена)	
Полезный внутренний объём, не более, Диаметр * Длина	Ø113*240 мм	
Комплектация видеокамерой	По заказу, установка видеооборудования возможна самим потребителем)	
Режим холодного запуска	Да (УХЛ-1)	
Подогрев	Да, раздельный подогрев стекла и внутреннего пространства, исключающий образование конденсата при перепаде температур	
Защита от перегрева	Да	
Время работы	Круглосуточно	
Материал корпуса	Нержавеющая сталь Оцинкованная низкоуглеродистая сталь с порошковой окраской	
Количество кабельных вводов в корпусе	2	
Диаметр вводимых кабелей, мм	8…17	
Способ крепления термокожуха на объекте	Кронштейн (в комплекте) Адаптер крепления на столб (по заказу, стр. 45) Адаптер крепления угловой (по заказу, стр. 45)	
Солнцезащитный козырёк	Есть (в комплекте), бленда (по заказу, стр. 45)	
Возможные комплектации	Кабельные вводы	
Масса, не более, кг	12,5	
Срок службы, не менее, лет	10	
Гарантийный срок, лет	5	
Наличие сертификатов	- Сертификат соответствия техническому регламенту Таможенного союза ТР ТС 012/2011, выдан органом по сертификации взрывозащищенных средств измерения ОС ВСИ «ВНИИФТРИ». - Свидетельство о типовом одобрении Российского Морского Регистра Судоходства (для термокожуха ТВК-07-Н) - Система менеджмента качества предприятия соответствует требованиям ГОСТ ISO 9001-2011.	
Внесён в справочники	- Номенклатурный Справочник МТР ОАО «Газпром». Код МТР 3886091-3886173, 3886198-3886209 - База данных поставщиков МТР ОАО «НК «Роснефть»	

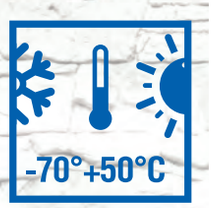

Рабочий диапазон температур серия «Арктика»

Защита от перегрева

Режим холодного запуска

Козырек

Полезный внутренний объём

ТВК-07-Н/С с ИК подсветкой 30/120

ТЕРМОКОЖУХ ВЗРЫВОЗАЩИЩЁННЫЙ В КОРПУСЕ ИЗ НЕРЖАВЕЮЩЕЙ СТАЛИ / НИЗКОУГЛЕРОДИСТОЙ СТАЛИ С ИК ПОДСВЕТКОЙ

Термокожух взрывозащищенный в корпусе из нержавеющей стали / низкоуглеродистой стали ТВК-07-Н/С с ИК подсветкой 30/120 предназначен для использования в составе систем видеонаблюдения с целью обеспечения охраны, безопасности и контроля за технологическими процессами при одновременном недопущении воспламенения или детонации окружающей видеокамеру среды вследствие аварии в электрических цепях камеры. Возможно применение в процессах подземной (шахтной) разработки и добычи угля, минеральных солей и других полезных ископаемых.

РАЗМЕРЫ

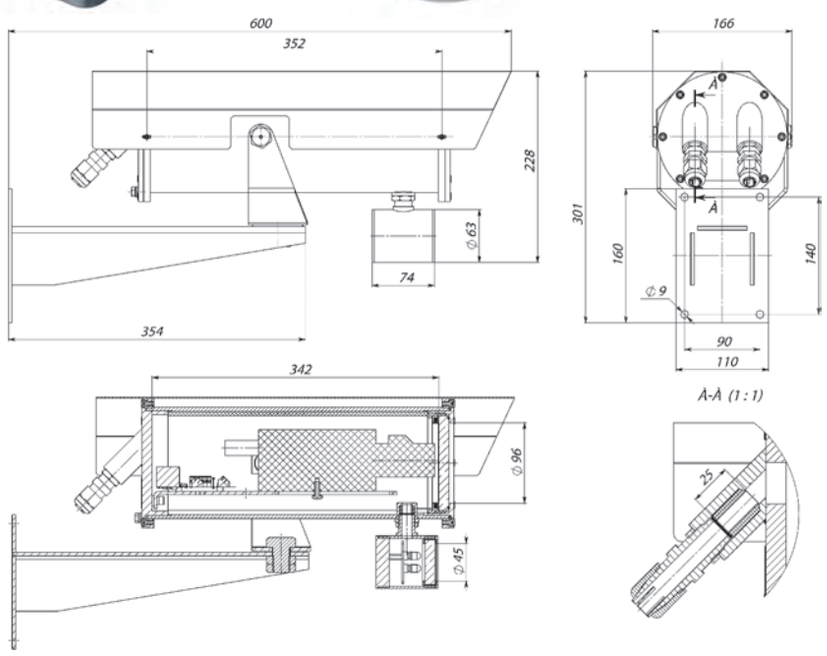

МОДИФИКАЦИИ

ТВК-07-Н/С	Термокожух взрывозащищенный в корпусе из нержавеющей стали/низкоуглеродистой стали (стр. 68)
ТВК-07-Н/С с ИК подсветкой	Термокожух взрывозащищенный с ИК подсветкой
ТВК-07-Н/С серии «Арктика» с ИК 30/120	Термокожух для экстремально низких температур
ТВК-07-Н с ИК 30/120 с РМРС	Термокожух для эксплуатации на морских судах
ТВК-07-О-Н/С с ИК 30/120	Термокожух промышленного исполнения с ИК подсветкой

ТВК-07-Н/С с ИК подсветкой

IP66/IP67 — Степень защиты оболочки

-60°+50°C — Рабочий диапазон температур

-70°+50°C — Рабочий диапазон температур серия «Арктика»

ИК подсветка

850 нм — Длина волны излучения

ТЕХНИЧЕСКИЕ ХАРАКТЕРИСТИКИ

Климатическое исполнение	УХЛ-4	УХЛ-1
Маркировка взрывозащиты оболочки	РВ Ex d I Mb X / 1 Ex d IIC T6 Gb X	РВ Ex d e I Mb X / 1 Ex d e IIC T6 Gb X
Рабочий диапазон температур,°С	1…50	-60…50 -70...50 (серия «Арктика»)
Напряжение питания (раздельный подвод питания и видеосигнала), В	12-24 VDC, 36 VAC, 220 VAC	24 VDC/VAC (постоянное / переменное), 220 VAC
	Внутри термокожуха имеется преобразователь напряжения, обеспечивающий питание видеооборудования напряжением 12В	
Максимальный потребляемый ток (включая ток потребления видеокамеры), не более, А	При питании 220В – 0,1 При питании 36В – 0,4 При питании 12-24В – 1,0	При питании 220В – 0,4 При питании 24В – 3,3
Степень защиты оболочки	IP66/IP67	
Габаритные размеры (с кронштейном, козырьком и кабельными вводами), не более, мм	600*301*166 (по запросу длина корпуса может быть уменьшена)	
Полезный внутренний объём, не более, Диаметр * Длина	Ø113*240 мм	
Комплектация видеокамерой	По заказу, установка видеооборудования возможна самим потребителем)	
ИК подсветка (автоматическое включение)	Максимальный потребляемый ток, не более, А	0,25
	Длина волны излучения, нм	850
	Угол излучения, °	30/120
	Дальность подсветки, м	12/8
	Вкл/выкл подсветки с гистерезисом, при освещённости, лк	25±5
Режим холодного запуска	Да (УХЛ-1)	
Подогрев	Да, раздельный подогрев стекла и внутреннего пространства, исключающий образование конденсата при перепаде температур	
Защита от перегрева	Да	
Время работы	Круглосуточно	
Материал корпуса	Нержавеющая сталь Оцинкованная низкоуглеродистая сталь с порошковой окраской	
Количество кабельных вводов в корпусе	2	
Диаметр вводимых кабелей, мм	8…17	
Способ крепления термокожуха на объекте	Кронштейн (в комплекте) Адаптер крепления на столб (по заказу, стр. 45) Адаптер крепления угловой (по заказу, стр. 45)	
Солнцезащитный козырёк	Есть (в комплекте)	
Возможные комплектации	Кабельные вводы, бленда (по заказу, стр. 45)	
Масса, не более, кг	13,5	
Срок службы, не менее, лет	10	
Гарантийный срок, лет	5	
Наличие сертификатов	- Сертификат соответствия техническому регламенту Таможенного союза ТР ТС 012/2011, выдан органом по сертификации взрывозащищенных средств измерения ОС ВСИ «ВНИИФТРИ». - Свидетельство о типовом одобрении Российского Морского Регистра Судоходства (для термокожуха ТВК-07-Н) - Система менеджмента качества предприятия соответствует требованиям ГОСТ ISO 9001-2011.	
Внесён в справочники	- Номенклатурный Справочник МТР ОАО «Газпром». Код МТР 3886174-3886197, 3886210-3886233 - База данных поставщиков МТР ОАО «НК «Роснефть»	

Угол излучения

Защита от перегрева

Режим холодного запуска

Козырек

Полезный внутренний объём

ТВК-07-Н/С с ИК подсветкой

ТВК-07-Н/С «Визор»

ТЕРМОКОЖУХ ВЗРЫВОЗАЩИЩЕННЫЙ В КОРПУСЕ ИЗ НЕРЖАВЕЮЩЕЙ СТАЛИ/ НИЗКОУГЛЕРОДИСТОЙ СТАЛИ СЕРИИ «ВИЗОР» ДЛЯ УСТАНОВКИ ТЕПЛОВИЗОРОВ

Термокожух взрывозащищенный в корпусе из нержавеющей стали / низкоуглеродистой стали ТВК-07-Н/С «Визор» для установки тепловизоров предназначен для использования в составе систем видеонаблюдения с целью обеспечения охраны, безопасности и контроля за технологическими процессами при одновременном недопущении воспламенения или детонации окружающей тепловизор среды вследствие аварии в электрических цепях тепловизора. Возможно применение в процессах подземной (шахтной) разработки и добычи угля, минеральных солей и других полезных ископаемых.

РАЗМЕРЫ

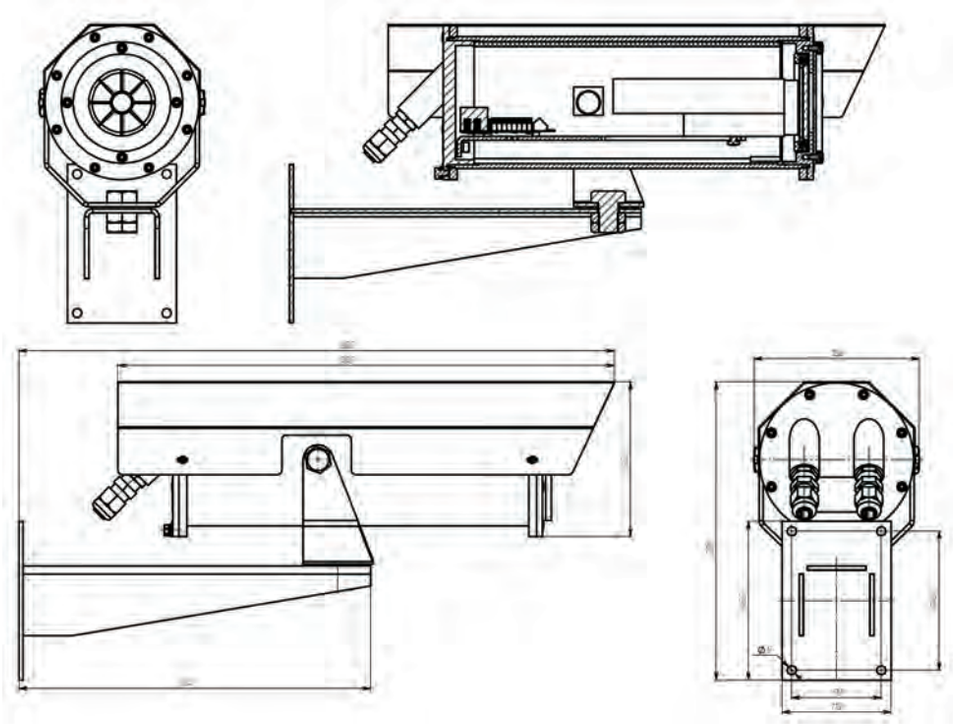

ТВК-07-Н/С «Визор»

1 Ex d IIC T6 Gb X	PB Ex b e I Mb X	1 Ex d e IIC T6 Gb X	IP66/ IP67	-60°+50°C
Маркировка взрывозащиты оболочки	Маркировка взрывозащиты оболочки	Маркировка взрывозащиты оболочки	Степень защиты оболочки	Рабочий диапазон температур

ТЕХНИЧЕСКИЕ ХАРАКТЕРИСТИКИ

Климатическое исполнение	УХЛ-4	УХЛ-1
Маркировка взрывозащиты оболочки	PB Ex d I Mb X / 1 Ex d IIC T6 Gb X	PB Ex d e I Mb X / 1 Ex d e IIC T6 Gb X
Рабочий диапазон температур, °С	1…50	-60…50
Напряжение питания (раздельный подвод питания и видеосигнала), В	12-24 VDC, 36 VDC, 220 VAC	24 VDC/ VAC (постоянное/переменное) 220 VAC
	Внутри термокожуха имеется преобразователь напряжения, обеспечивающий питание видеооборудования напряжением 12 В	
Максимальный потребляемый ток (включая ток потребления видеокамеры), не более, А	С питанием 220 В – 0,1 С питанием 36 В – 0,4 С питанием 12-24 В – 1,0	С питанием 220 В – 0,4 С питанием 24 В – 3,3
Степень защиты оболочки	IP66/IP67	
Габаритные размеры (с кронштейном, козырьком и кабельными вводами), не более, мм	600*301*166	
Полезный внутренний объём, не более, Диаметр * Длина	Ø113*240 мм	
Комплектация видеокамерой	По заказу, установка видеооборудования возможна самим потребителем)	
Режим холодного запуска	Да (УХЛ-1)	
Подогрев	Да, раздельный подогрев стекла и внутреннего пространства, исключающий образование конденсата при перепаде температур	
Защита от перегрева	Да	
Время работы	Круглосуточно	
Материал корпуса	Нержавеющая сталь 12Х18Н10Т/ Оцинкованная низкоуглеродистая сталь с порошковой окраской	
Количество кабельных вводов в корпусе	2	
Диаметр вводимых кабелей, мм	8…17	
Способ крепления термокожуха на объекте	Кронштейн (в комплекте) Адаптер крепления на столб (по заказу, стр. 45) Адаптер крепления угловой (по заказу, стр. 45)	
Солнцезащитный козырёк	Есть (опция)	
Возможные комплектации	Кабельные вводы, бленда (стр. 45)	
Масса, не более, кг	12,5	
Срок службы, не менее, лет	10	
Гарантийный срок, лет	5	
Наличие сертификатов	- Сертификат соответствия техническому регламенту Таможенного союза ТР ТС 012/2011, выдан органом по сертификации взрывозащищенных средств измерения ОС ВСИ «ВНИИФТРИ». - Свидетельство о типовом одобрении Российского Морского Регистра Судоходства (для термокожуха ТВК-07-Н) - Система менеджмента качества предприятия соответствует требованиям ГОСТ ISO 9001-2011.	
Внесён в справочники	- Номенклатурный Справочник МТР ОАО «Газпром». Код МТР 3886091-3886173, 3886198-3886209 - База данных поставщиков МТР ОАО «НК «Роснефть»	

Защита от перегрева

Режим холодного запуска

Козырек

Полезный внутренний объём

Гарантийный срок

ВИДЕОКОМПЛЕКС ПОВОРОТНЫЙ ТОР

КОМПЛЕКС НАКЛОННО-ПОВОРОТНЫЙ ВЗРЫВОЗАЩИЩЁННЫЙ С ВИДЕОКАМЕРОЙ ТОР

Комплекс наклонно-поворотный взрывозащищенный с видеокамерой предназначен для работы в составе охранной телевизионной системы на объектах с повышенной взрыво- и пожароопасностью.

РАЗМЕРЫ

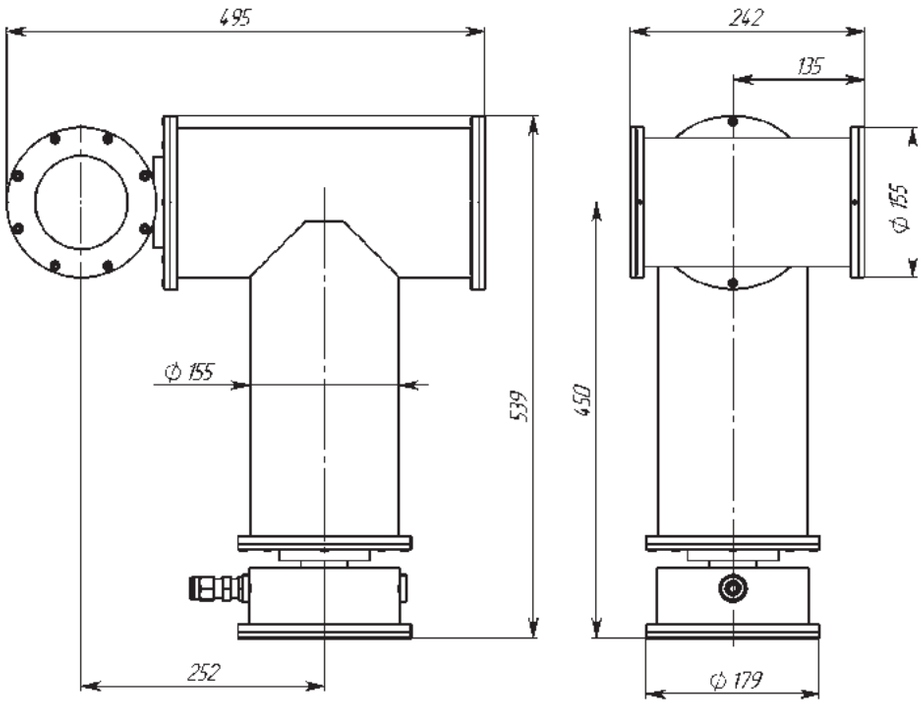

ВИДЕО-КОМПЛЕКС ПОВОРОТНЫЙ ТОР

1Exde IICT6	IP66/ IP67	-60°+50°C		360°
Маркировка взрывозащиты оболочки	Степень защиты оболочки	Температура эксплуатации	ИК подсветка	Угол поворота

ТЕХНИЧЕСКИЕ ХАРАКТЕРИСТИКИ

Маркировка взрывозащиты оболочки	1ExdeIICT6	
Степень защиты оболочки	IP66/IP67	
Температура эксплуатации, °С	-60…50	
Напряжение питания, В	220 VAC	
Потребляемая мощность, не более, Вт мощность без подогрева мощность системы терморегуляции	 70 90	
Ориентация движения	По горизонтали	По вертикали
Угол поворота, град	0…360 (без ограничений)	-90…90
Скорость поворота, град/сек	0…30	0…30
Ошибка позиционирования, не более, град	0,3	
Количество установок положения	16	
Количество туров	4	
Тип интерфейса (протокол управления)	RS-485 (Pelco-D)	
Выходной сигнал	PAL	
Максимальная скорость обмена, кб/с	2,4	
Максимальная дистанция управления, м	1000	
Настройка устройства	OSD меню (PAL)	
Встроенный источник питания с гальванической развязкой	Да	
Встроенный приёмник сигналов телеметрии	Да	
Работа по заданным точкам положения, автоматическое сканирование	Да	
Экранное меню	Да	
Габаритные размеры, не более, мм	550*500*250	
Комплектация видеокамерой	Да, обзорная PAL ZOOM камера	
Параметры видеосигнала	¼" SONY Super HAD CCD II, PAL, цветной (день-ночь), 550 ТВЛ	
Оптическое увеличение	28x	
Цифровое масштабирование	12x (336x с оптическим)	
Минимальная освещенность, лк	0,25	
Стабилизация изображения, автофокусировка	Да	
Адаптивный режим шумоподавления	Да	
Расширенный баланс белого	Да	
ИК подсветка	Да (опция)	
Режим холодного запуска	Да	
Подогрев	Да	
Защита от перегрева	Да	
Материал корпуса	Нержавеющая сталь 12Х18Н10Т	
Диаметр вводимых кабелей, мм	6…17	
Способ крепления на объекте	Кронштейн (входит в комплект)	
Масса, не более, кг	35,0	
Срок службы, не менее, лет	10	
Наличие сертификатов	Проходит сертификацию	

Оптическое увеличение

Защита от перегрева

Режим холодного запуска

Видеокамера в комплекте

ИК-07е

ПРОЖЕКТОР ИНФРАКРАСНЫЙ ВЗРЫВОЗАЩИЩЁННЫЙ

Прожектор инфракрасный взрывозащищённый ИК-07е предназначен для непрерывной работы в составе системы видеонаблюдения, когда естественного освещения не достаточно для нормальной работы видеокамеры. Прожектор ИК-07е обеспечивает эффективное освещение контролируемого сектора во взрывоопасных зонах химических, нефтегазодобывающих, нефтегазоперерабатывающих и других опасных производств.

РАЗМЕРЫ

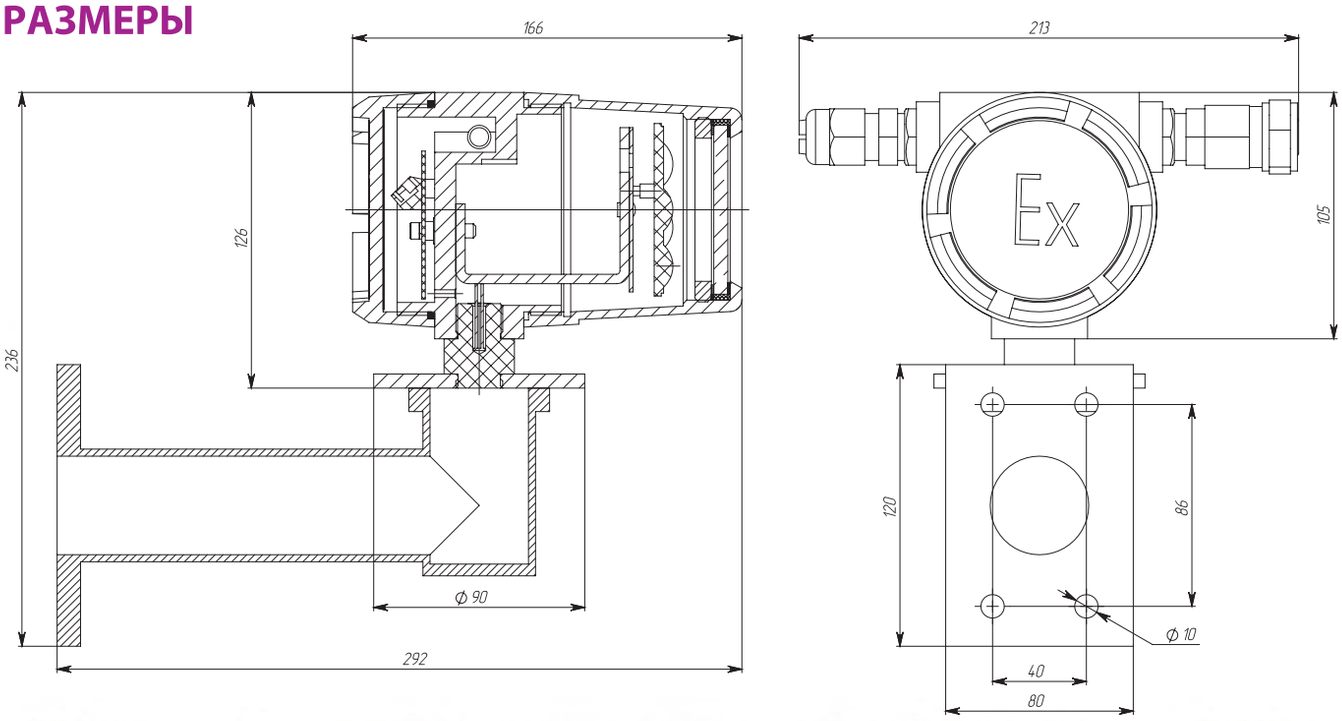

ИК-07е

1ExdIICT6 X	IP67	-60°+60°C	0,6 А	
Маркировка взрывозащиты оболочки	Степень защиты оболочки	Рабочий диапазон температур	Максимальный потребляемый ток	ИК подсветка

ТЕХНИЧЕСКИЕ ХАРАКТЕРИСТИКИ

Маркировка взрывозащиты оболочки	1ExdIICT6 X
Степень защиты оболочки	IP67
Рабочий диапазон температур, °С	-60…60
Напряжение питания, В	12-24 VDC, 24 VAC
Максимальный потребляемый, не более, А	0,6
Длина волны излучения, нм	850
Параметры луча* *данные приведены для CCD-матрицы с чувствительностью 0,03 лк)	Угол излучения, ° / Дальность подсветки, м / Ширина захвата по горизонтали, м 30 / 20 / 11 50 / 17 / 16 70 / 15 / 22 120 / 10 / 34
Задержка отключения фотосенсора, с	20±5
Вкл/выкл автоматически прожектора с гистерезисом, при освещённости, лк	18±5
Перемычка выбора мощности излучения	Полная/половинная мощность
Габаритные размеры (с кронштейном и кабельными вводами), не более, мм	292*236*213
Материал корпуса	Алюминиевый сплав, закалённое ударопрочное смотровое стекло 6 мм
Количество кабельных вводов в корпусе	2
Диаметр вводимых кабелей, мм	6…17
Способ крепления прожектора на объекте	Кронштейн (в комплекте) Адаптер крепления на столб (по заказу, стр. 45) Адаптер крепления угловой (по заказу, стр. 45)
Возможные комплектации	Штуцеры, кабельные вводы, заглушки
Масса, не более, кг	2,2
Срок службы, не менее, лет	10
Гарантийный срок, лет	5
Наличие сертификатов	- Сертификат соответствия техническому регламенту Таможенного союза ТР ТС 012/2011, выдан органом по сертификации взрывозащищенных средств измерения ОС ВСИ «ВНИИФТРИ». - Система менеджмента качества предприятия соответствует требованиям ГОСТ ISO 9001-2011.
Внесён в справочники	- Номенклатурный справочник МТР ОАО «Газпром» Код МТР 3885611-3885664 - База данных поставщиков МТР ОАО «НК «Роснефть»

Угол излучения

Длина волны излучения

Материал корпуса

Срок службы

Гарантийный срок

ЭКРАН-О

ОПОВЕЩАТЕЛЬ ПОЖАРНЫЙ ПРОМЫШЛЕННОГО ИСПОЛНЕНИЯ

Оповещатель и указатель (табло) промышленного исполнения «ЭКРАН-О» предназначен в качестве светового или светозвукового средства оповещения, информационного указателя и обеспечивает подачу светового или звукового сигнала.

РАЗМЕРЫ

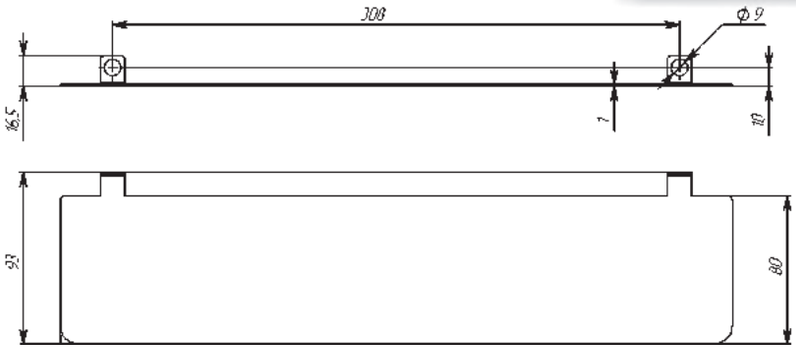

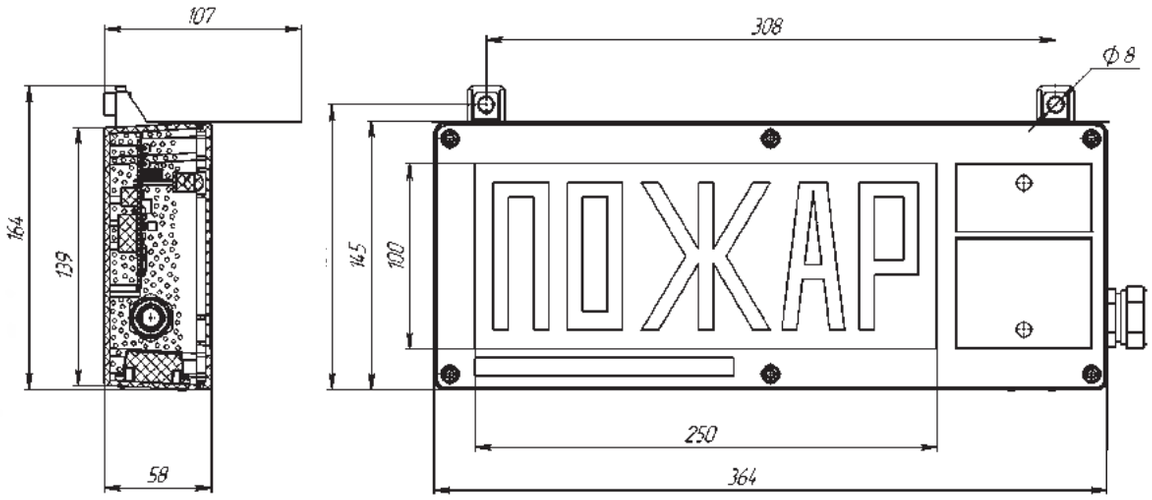

ПОТРЕБЛЯЕМЫЙ ТОК ЭКРАН-О-С3-К1:

Напряжение питания, В	Режим свечения	Потребляемый ток, не более, мА		Указанный ток потребления включает в себя:
		Жёлтого и красного свечения	Белого свечения	
12	Ярко	210	140	- Потребление цепи контроля 7,5/15 мА при 12/24 В; - Потребление звуковой функции ~ 6 мА; - Потребление световой функции.
	Пониженное потребление	120	110	
24	Ярко	110	90	
	Пониженное потребление	80	70	

Защита оболочки | Класс воздействия окружающей среды | Рабочий диапазон температур | Потребляемый ток | Напряжение питания

ТЕХНИЧЕСКИЕ ХАРАКТЕРИСТИКИ

Класс воздействия окружающей среды	IP66
Рабочий диапазон температур, °С	-60…75
Модификации	«ЭКРАН-О-С-К1» - световой оповещатель «ЭКРАН-О-С-К2» - световой оповещатель с дополнительной световой функцией «ЭКРАН-О-С-К3» - световой оповещатель с дополнительной звуковой функцией «ЭКРАН-О-С-К4» - световой оповещатель с дополнительной светозвуковой функцией «ЭКРАН-О-СЗ-К1» - светозвуковой оповещатель «ЭКРАН-О-СЗ-К2» - светозвуковой оповещатель с дополнительной световой функцией «ЭКРАН-О-СУ» - световой указатель
Уровень звукового давления развиваемый на расстоянии (1,00±0,05) м, не менее, дБ	100
Возможные режимы свечения	Мигание (0,5…2,0 Гц) / Постоянное свечение
Возможные режимы звука	Тон1 / Тон2 (только для Экран-СЗ)
Возможные цвета свечения (супер яркие светодиоды обеспечивают высокую контрастность при солнечном свете)	Надписи: красный, жёлтый, белый (любой текст). Фон: по заявке
Напряжение питания, В	12…24 VDC, 220 VAC
Наличие контроля линии питания	Да (по заказу можно не устанавливать)
Возможные режимы свечения	Мигание / Постоянное свечение
Максимальный потребляемый ток, не более, мА	Режим «Ярко» - 90…210 Режим «Пониженное потребление» (с падением яркости) - 70…120
Габаритные размеры (без кабельных вводов), не более, мм	370*164*58
Световое поле оповещателя, мм	250*100
Материал корпуса	Поликарбонат
Количество кабельных вводов в корпусе	1
Диаметр вводимых кабелей, мм	6…12
Способ крепления оповещателя на объекте	При помощи крепежных отверстий к поверхности
Возможность подключения в адресный шлейф	Да, при помощи установки адресных меток (стр. 62)
Возможные комплектации	Козырёк (стр. 45)
Масса, не более, кг	2,5
Срок службы, не менее, лет	10
Гарантийный срок, лет	5
Наличие сертификатов	- Сертификат соответствия пожарной безопасности, выдан органом по сертификации «ПОЖТЕСТ» ФГУ ВНИИПО МЧС России. - Система менеджмента качества предприятия соответствует требованиям ГОСТ ISO 9001-2011.

Яркость свечения

Козырёк

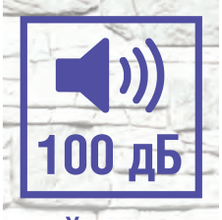

Уровень звукового давления

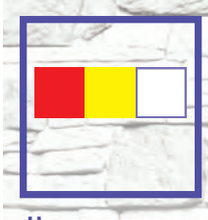
Цвета свечения надписи (красный, жёлтый, белый)

Гарантийный срок

ЭКРАН-ИНФО-О

ОПОВЕЩАТЕЛЬ ПОЖАРНЫЙ ПРОМЫШЛЕННОГО ИСПОЛНЕНИЯ

Оповещатель пожарный промышленного исполнения «ЭКРАН-ИНФО-О» предназначен для использования в качестве светового, звукового или комбинированного средства оповещения, информационных указателей и табло в системах оповещения и эвакуации, системах пожарной сигнализации и пожаротушения при совместной работе с приборами управления оповещением.
Оповещатель может применяться в качестве информационного светового табло с возможностью удалённого администрирования по линии связи RS485 (протокол MODBUS).

РАЗМЕРЫ

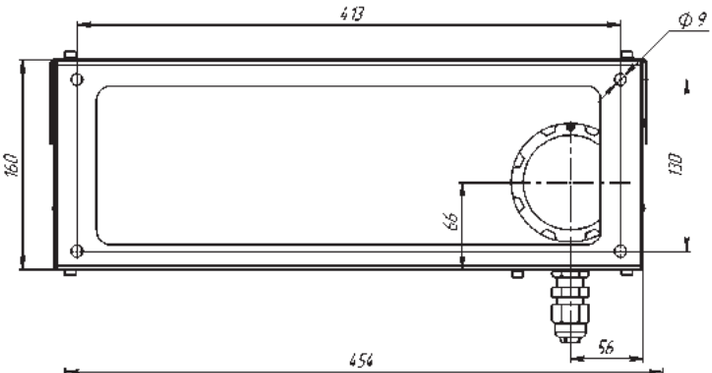

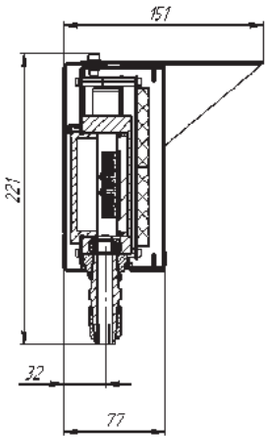

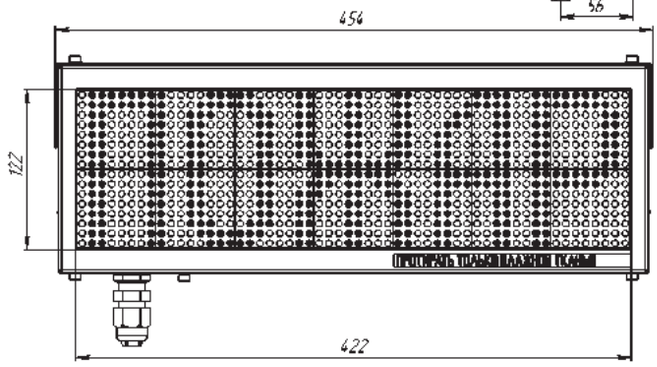

МОДИФИКАЦИИ:

Модификации	«Экран-Инфо-О» - оповещатель пожарный промышленного исполнения (одноцветный)
	«Экран-Инфо-RGB-О» - оповещатель пожарный промышленного исполнения (многоцветный)

Защита оболочки

Класс воздействия окружающей среды

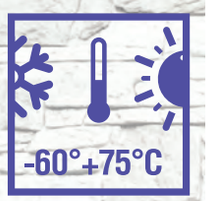

Рабочий диапазон температур

Напряжение питания

Напряжение питания

ТЕХНИЧЕСКИЕ ХАРАКТЕРИСТИКИ

Класс воздействия окружающей среды	IP66
Рабочий диапазон температур, °С	-60…75
Тип звукового сигнала	Сирена (возможно программное отключение звука)
Уровень звукового давления развиваемый на расстоянии (1,00±0,05) м, не менее, дБ	100
Возможные режимы свечения	Статический / Мигающий / Бегущая строка (возможность установки любого направления движения и скорости)
Диапазон частот мигания светового канала, Гц	0,5…5,0
Возможные цвета свечения (супер яркие светодиоды обеспечивают высокую контрастность при ярком солнечном свете)	1. Одноцветный (красный, зелёный, жёлтый) 2. Многоцветный (красный, розовый, жёлтый, зелёный, голубой, синий, белый) Возможность ввода разноцветной надписи!
Напряжение питания, В	12-24VDC / 220VAC
Габаритные размеры, не более, мм с козырьком и кабельным вводом размер видимой части табло толщина стекла	 453*226*155 422*122 6
Информационное световое поле оповещателя, точек	56*16
Материал корпуса	Сталь с порошковым покрытием / Нержавеющая сталь
Параметры стекла	Антистатическое стекло с низкоэмиссионным покрытием
Характеристики ввода надписей	Тексты и пиктограммы на любом языке Одно или двух строчная надпись
Возможное количество надписей	- В адресной системе – до 32 надписей или изображений с дистанционной сменой. - В аналоговой системе - до 4-х запрограммированных надписей с дистанционной сменой
Способ программирования надписей	Пользователем самостоятельно через USB-порт
Возможность дистанционного управления надписями оповещателя	Да, при помощи УУО (устройство управления оповещателем) по интерфейсу RS-485
Количество кабельных вводов в корпусе	1
Диаметр вводимых кабелей, не более, мм	6…17
Способ крепления оповещателя на объекте	Кронштейн (входит в комплект)
Возможные комплектации	Козырёк, УУО, штуцер, кабельный ввод
Масса, не более, кг	7
Срок службы, не менее, лет	10
Гарантийный срок, лет	2
Наличие сертификатов	- Сертификат соответствия пожарной безопасности, выдан органом по сертификации «ПОЖТЕСТ» ФГУ ВНИИПО МЧС России. - Система менеджмента качества предприятия соответствует требованиям Г ОСТ ISO 9001-2011.

USB

Козырёк

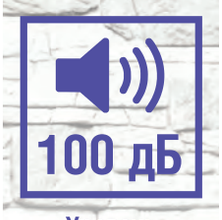

Уровень звукового давления

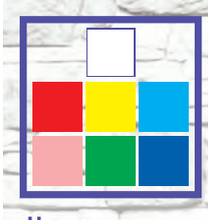
Цвета свечения надписи

Гарантийный срок

ВС-07е-О

ОПОВЕЩАТЕЛЬ ПОЖАРНЫЙ ЗВУКОВОЙ (СИРЕНА) ПРОМЫШЛЕННОГО ИСПОЛНЕНИЯ

Оповещатель пожарный звуковой (сирена) промышленного исполнения ВС-07е-О предназначен для подачи звукового сигнала в системах пожарной и охранной сигнализации, при совместной работе с любыми приёмно-контрольными устройствами.

РАЗМЕРЫ

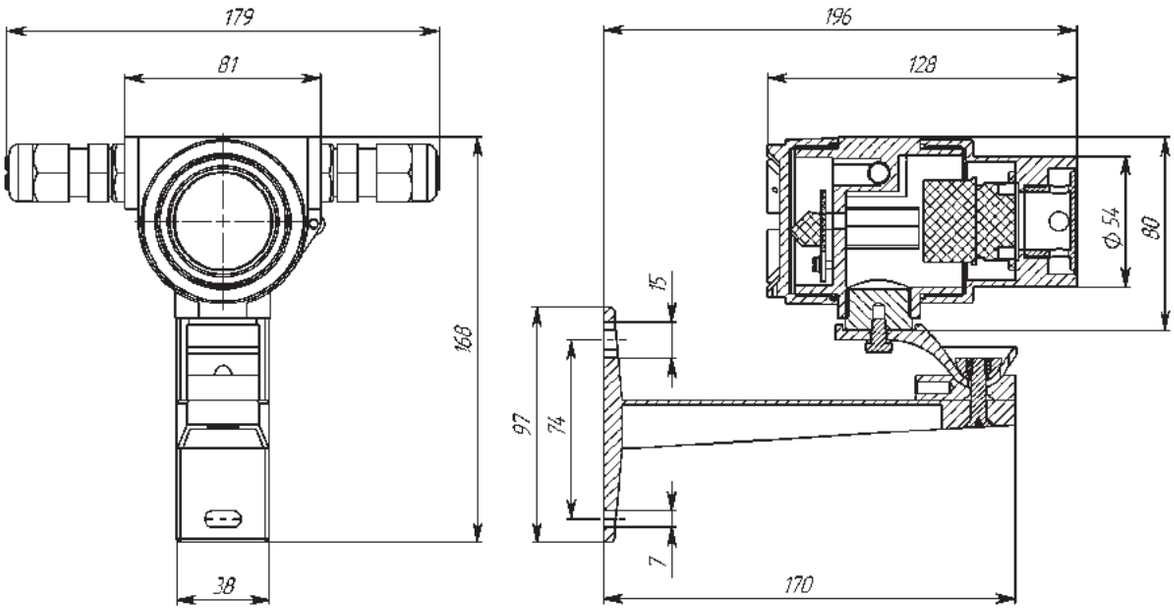

ВС-07е-О

Промышленное исполнение	IP65	12-24 В 220 В	-60°+70°С	0,07 А
Защита оболочки	Степень защиты оболочки	Напряжение питания	Рабочий диапазон температур	Максимальный потребляемый ток

ТЕХНИЧЕСКИЕ ХАРАКТЕРИСТИКИ

Класс воздействия окружающей среды	IP65
Рабочий диапазон температур, °С	-60…70
Уровень звукового давления развиваемый на расстоянии (1,00±0,05) м, не менее, дБ	100
Тип звукового сигнала	Сирена
Возможные режимы звука	Тон1 / Тон2
Диапазон частот, кГц	1,0…4,5
Напряжение питания, В	12…24 VDC, 220 VAC
Наличие контроля линии питания	Да
Максимальный потребляемый ток, не более, А	0,07 (при 12...24 VDC), 0,01 (при 220 VAC)
Продолжительность непрерывной работы в режиме подачи звукового сигнала, не менее, час	3,0
Габаритные размеры (без кабельных вводов и кронштейна), не более, мм	80*81*128
Материал корпуса	Алюминиевый сплав
Количество кабельных вводов в корпусе	2
Диаметр вводимых кабелей, не более, мм	6…17
Способ крепления оповещателя на объекте	На кронштейн (входит в комплект)
Возможность подключения в адресный шлейф	Да, при помощи установки адресных меток (стр. 62)
Возможные комплектации	Кабельные вводы, штуцеры, заглушки
Масса, не более, кг	2,0
Срок службы, не менее, лет	10
Гарантийный срок, лет	5
Наличие сертификатов	- Сертификат соответствия пожарной безопасности, выдан органом по сертификации «ПОЖТЕСТ» ФГУ ВНИИПО МЧС России. - Система менеджмента качества предприятия соответствует требованиям ГОСТ ISO 9001-2011

Уровень звукового давления

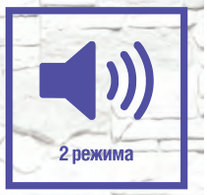

Звук

Время непрерывной работы

Масса

Гарантийный срок

ВС-07е-О-И

ОПОВЕЩАТЕЛЬ ПОЖАРНЫЙ ЗВУКОВОЙ ПРОМЫШЛЕННОГО ИСПОЛНЕНИЯ С ИНДИКАЦИЕЙ (СВЕТОЗВУКОВОЙ)

Оповещатель пожарный звуковой промышленного исполнения с индикацией (светозвуковой) ВС-07е-О-И предназначен для подачи звукового и светового сигналов в системах пожарной и охранной сигнализации, при совместной работе с любыми приёмно-контрольными устройствами.

РАЗМЕРЫ

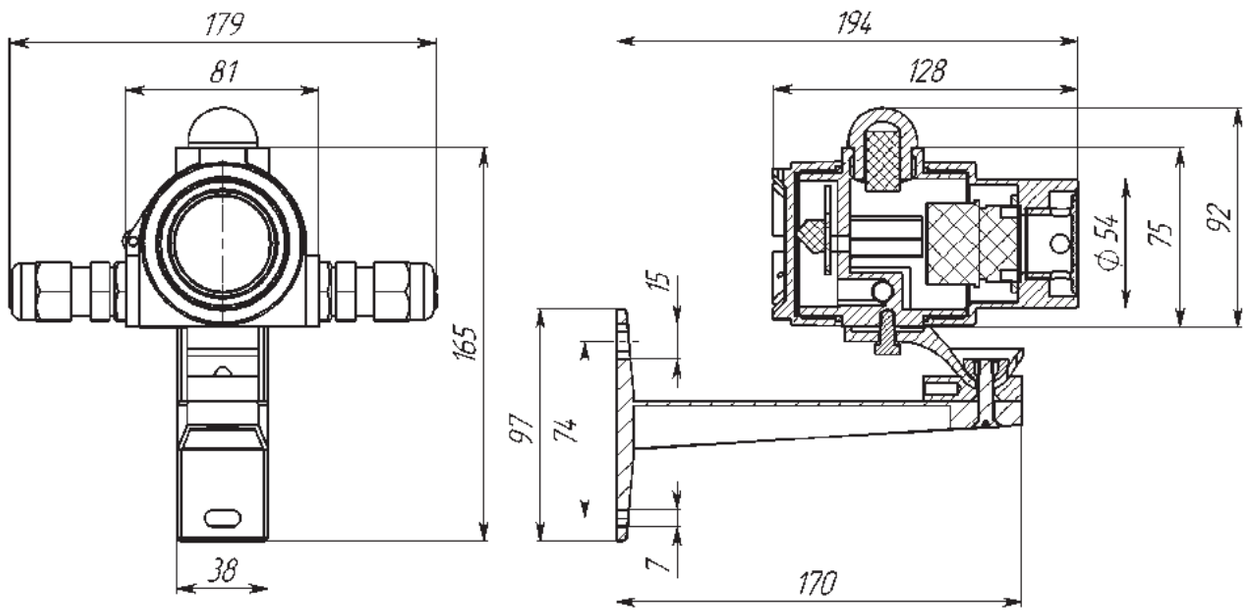

ВС-07е-О-И

Промышленное исполнение	IP65	12-24 В 220 В	-60°+70°С	0,12 А
Защита оболочки	Степень защиты оболочки	Напряжение питания	Рабочий диапазон температур	Максимальный потребляемый ток

ТЕХНИЧЕСКИЕ ХАРАКТЕРИСТИКИ

Класс воздействия окружающей среды	IP65
Рабочий диапазон температур, °С	-60…70
Уровень звукового давления развиваемый на расстоянии (1,00±0,05) м, не менее, дБ	100
Тип звукового сигнала	Сирена
Возможные режимы звука	Тон1 / Тон2
Диапазон частот генерируемого звукового сигнала, кГц	1,0…4,5
Частота мигания световой функции, Гц	0,5…2,0
Возможные режимы свечения	Мигание / Постоянное свечение
Возможные цвета свечения: Дежурный режим Аварийный режим	 Красный, жёлтый, зелёный, синий Красный, жёлтый, синий
Напряжение питания, В	12…24 VDC, 220 VAC
Наличие контроля линии питания	Да
Максимальный потребляемый ток, не более, А	0,12
Продолжительность непрерывной работы в режиме подачи звукового сигнала, не менее, час	3,0
Габаритные размеры (без кабельных вводов и кронштейна), не более, мм	92*81*128
Материал корпуса	Алюминиевый сплав
Количество кабельных вводов в корпусе	2
Диаметр вводимых кабелей, не более, мм	6…17
Способ крепления оповещателя на объекте	На кронштейн (входит в комплект)
Возможность подключения в адресный шлейф	Да, при помощи установки адресных меток (стр. 62)
Возможные комплектации	Кабельные вводы, штуцеры, заглушки
Масса, не более, кг	2,0
Срок службы, не менее, лет	10
Гарантийный срок, лет	5
Наличие сертификатов	- Сертификат соответствия пожарной безопасности, выдан органом по сертификации «ПОЖТЕСТ» ФГУ ВНИИПО МЧС России. - Система менеджмента качества предприятия соответствует требованиям ГОСТ ISO 9001-2011

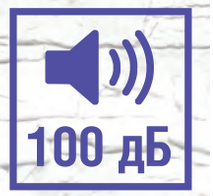

Уровень звукового давления

Цвет свечения: красный, жёлтый, зелёный, синий

Время непрерывной работы

Свет + Звук

Гарантийный срок

ККВ-07е-О

КОРОБКА КОММУТАЦИОННАЯ ПРОМЫШЛЕННОГО ИСПОЛНЕНИЯ

Коробка коммутационная промышленного исполнения ККВ-07е-О предназначена для соединения и разветвления электрических цепей общего назначения (контрольных и силовых кабелей систем автоматики и телемеханики, цепей управления, сигнализации и т.д.).

РАЗМЕРЫ

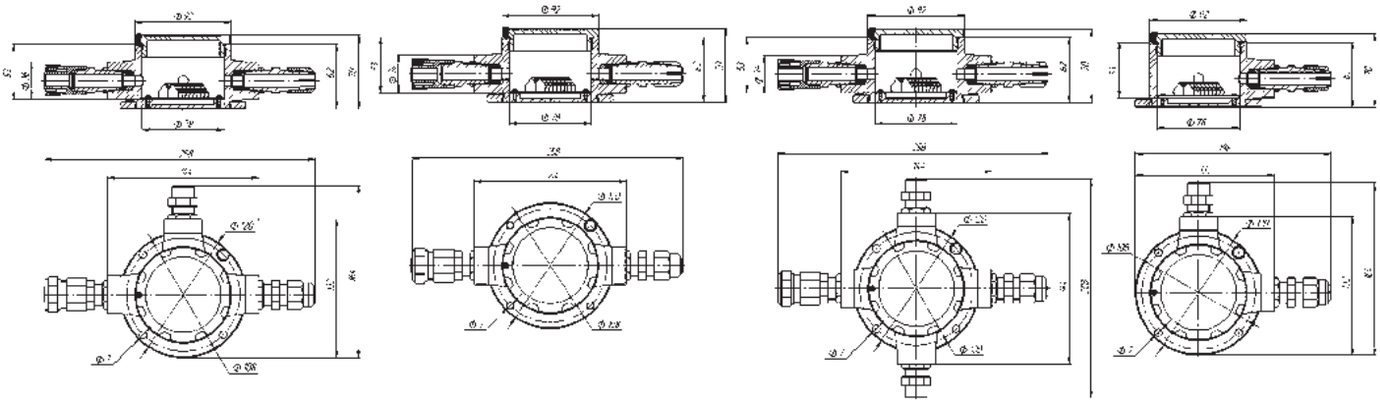

ККВ-07е-О

Промышленное исполнение	IP67	-60°+100°С	400 В	Алюминий
Защита оболочки	Класс воздействия окружающей среды	Температура эксплуатации	Напряжение питания	Материал корпуса

ТЕХНИЧЕСКИЕ ХАРАКТЕРИСТИКИ

	Модель взрывозащищённой коробки			
	ККВ-07е-О-П	ККВ-07е-О-У	ККВ-07е-О-Т	ККВ-07е-О-К
Количество кабельных вводов в корпусе, шт	2	2	3	4
Соединительные клеммы на 2 проводника, шт	5	5	-	-
Соединительные клеммы на 3 проводника, шт	-	-	5	-
Соединительные клеммы на 5 проводника, шт	-	-	-	5
Габаритные размеры с кабельными вводами, не более, мм	250*120*70	185*185*70	250*185*70	250*250*70
Габаритные размеры со штуцерами, не более, мм	208*120*70	164*164*70	208*164*70	208*208*70
Степень защиты оболочки	IP67			
Модификации	ККВ-07е-О-П – коробка коммутационная проходная ККВ-07е-О-У – коробка коммутационная угловая ККВ-07е-О-Т – коробка коммутационная тройниковая ККВ-07е-О-К – коробка коммутационная крестообразная			
Температура эксплуатации, °С	-60…100			
Коммутируемый ток, не более, А	32			
Напряжение питания, не более, В	400			
Габаритные размеры (без фитингов), не более, мм	144*144*70			
Полезный внутренний объём, см^3	250			
Материал корпуса	Алюминиевый сплав			
Световая индикация	Нет			
Диаметр вводимых кабелей, мм	6…17			
Сечение зажимаемых проводов, в мм^2	0,08…2,5			
Способ крепления корпуса извещателя на объекте	При помощи крепежных отверстий к поверхности			
Возможные комплектации	Кабельные вводы, штуцеры, заглушки			
Масса, не более, кг	2,0			
Срок службы, не менее, лет	10			
Гарантийный срок, лет	5			
Наличие сертификатов	- Система менеджмента качества предприятия соответствует требованиям ГОСТ ISO 9001-2011.			

Полезный внутренний объём

Габаритные размеры

Масса

Срок службы

Гарантийный срок

ТВК-07-О-А

ТЕРМОКОЖУХ АЛЮМИНИЕВЫЙ С ВИДЕОКАМЕРОЙ ПРОМЫШЛЕННОГО ИСПОЛНЕНИЯ

Термокожух алюминиевый с видеокамерой промышленного исполнения ТВК-07-О-А предназначен для использования в составе систем видеонаблюдения с целью обеспечения охраны и безопасности, а так же контроля за технологическими процессами пожароопасных производств. Предлагаемый комплект термокожуха включает высококачественную аналоговую или ip-камеру (от известных фирм-производителей видеонаблюдения), инструменты для монтажа и настройки.

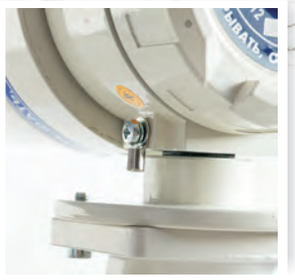

РАЗМЕРЫ

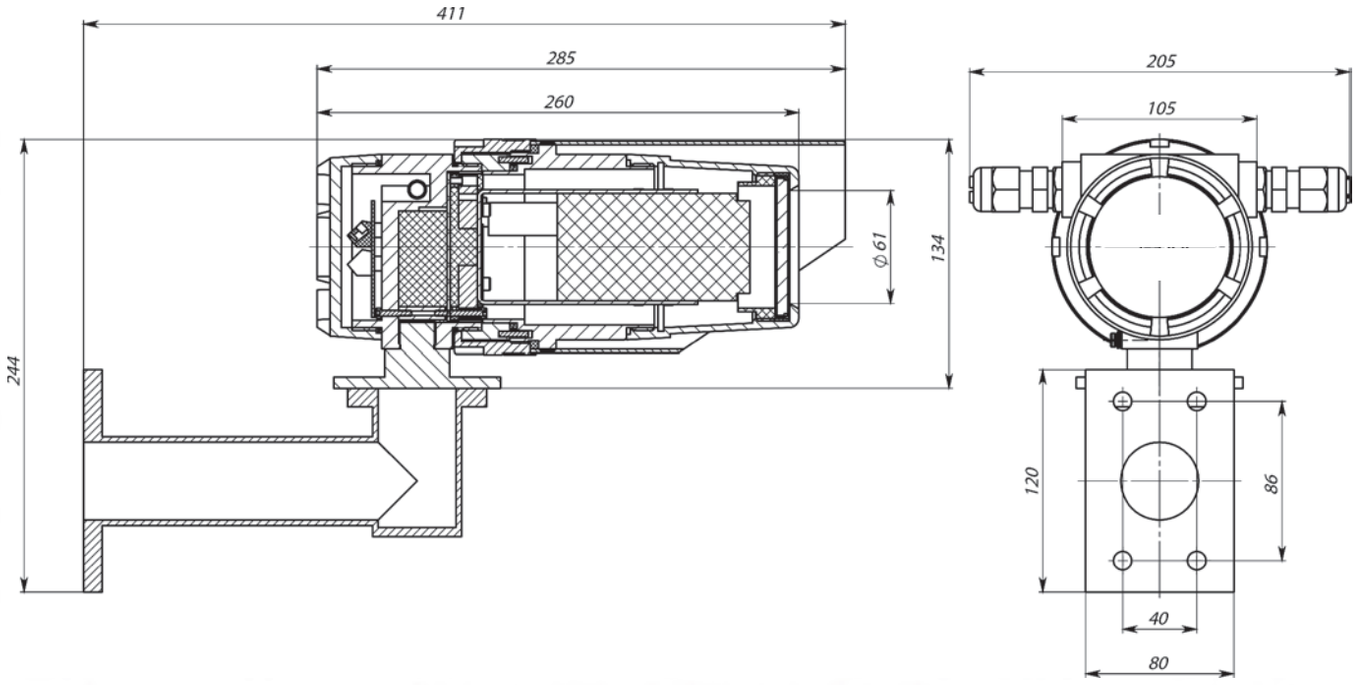

ТВК-07-О-А

Промышленное исполнение	IP66/ IP67	-60°+50°C	2,2 А	
Защита оболочки	Степень защиты оболочки	Рабочий диапазон температур	Максимальный потребляемый ток	Защита от перегрева

ТЕХНИЧЕСКИЕ ХАРАКТЕРИСТИКИ

Климатическое исполнение	УХЛ-4	УХЛ-1
Рабочий диапазон температур, °С	1…50	-60…50
Напряжение питания (раздельный подвод питания и видеосигнала), В	12-24 VDC, 220 VAC	24 VDC, 220 VAC
	Внутри термокожуха имеется преобразователь напряжения, обеспечивающий питание видеооборудования напряжением 12В	
Максимальный потребляемый ток (включая ток потребления видеокамеры), не более, А	С питанием ~220В – 0,05 С питанием 12-24В – 0,5	С питанием ~220В – 0,3 С питанием 24В – 2,2
Степень защиты оболочки	IP66/IP67	
Габаритные размеры (с кронштейном, козырьком и кабельными вводами), не более, мм	411*244*205	
Полезный внутренний объём, не более, Диаметр * Длина	Ø78*220 мм	
Комплектация видеокамерой	Да, аналоговая или ip-камера. Можно выбрать предложенное оборудование в прайс-листе или отправить на предприятие своё (по согласованию). Установка оборудования видеонаблюдения в термокожух (камеры, объективы, видеоусилители) производится только на предприятии изготовителе в заводских условиях	
Режим холодного запуска	Да (УХЛ-1)	
Подогрев	Да, раздельный подогрев стекла и внутреннего пространства, исключающий образование конденсата при перепаде температур	
Защита от перегрева	Да	
Время работы	Круглосуточно	
Материал корпуса	Алюминиевый сплав	
Количество кабельных вводов в корпусе	2	
Диаметр вводимых кабелей, мм	6…17	
Способ крепления термокожуха на объекте	Кронштейн (в комплекте) Адаптер крепления на столб (по заказу, стр. 45) Адаптер крепления угловой (по заказу, стр. 45)	
Солнцезащитный козырёк	Есть (в комплекте)	
Возможные комплектации	Кабельные вводы	
Масса, не более, кг	6,0	
Срок службы, не менее, лет	10	
Гарантийный срок, лет	5	
Наличие сертификатов	Система менеджмента качества предприятия соответствует требованиям ГОСТ ISO 9001-2011	

Режим холодного запуска

Материал корпуса

Козырек

Полезный внутренний объём

Срок службы

ТВК-07-О-В

ТЕРМОКОЖУХ ОХЛАЖДАЕМЫЙ ПРОМЫШЛЕННОГО ИСПОЛНЕНИЯ

Термокожух охлаждаемый промышленного исполнения ТВК-07-О-В применяется в составе систем видеонаблюдения с целью обеспечения охраны, безопасности и контроля за технологическими процессами опасных производств, в условиях высоких температур, горячих (литейных) цехов, прокатных станов, печей, химических производств и прочих агрессивных сред.

РАЗМЕРЫ

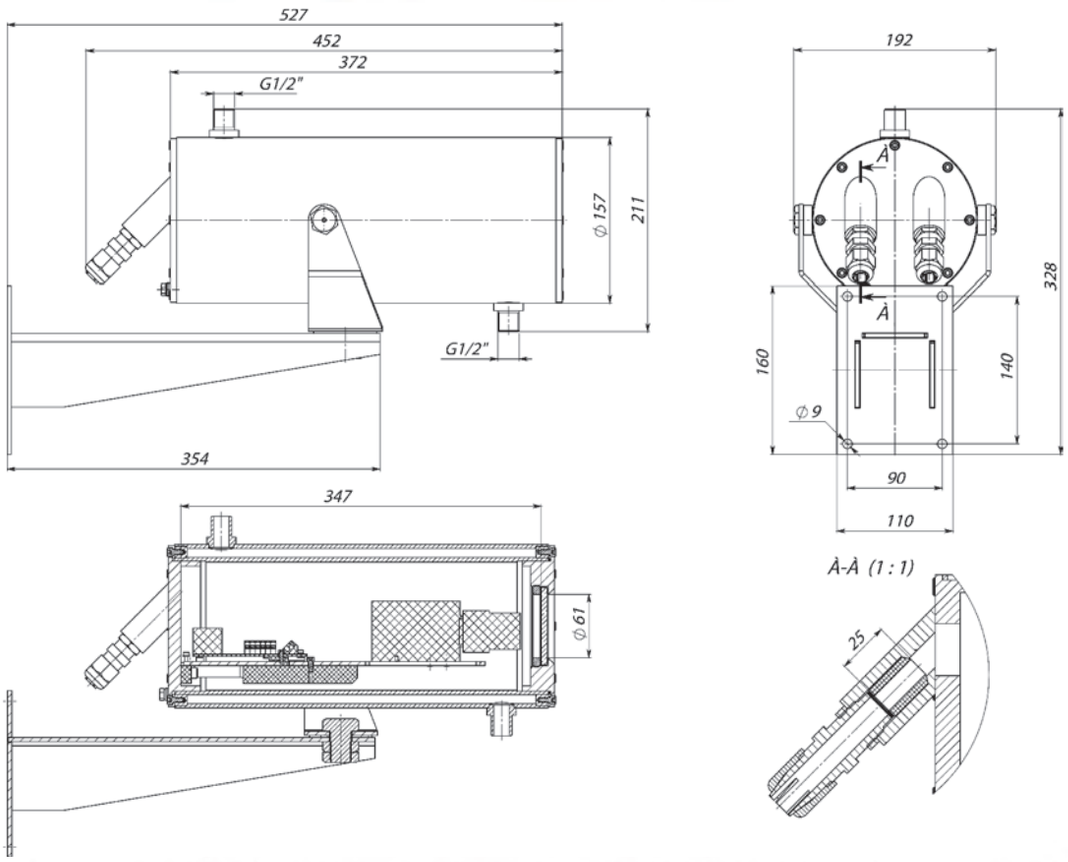

ТВК-07-О-В

Промышленное исполнение	IP66/ IP67	+1°+200°C	1,0 А	
Защита оболочки	Степень защиты оболочки	Рабочий диапазон тьемператур	Максимальный потребляемый ток	Защита от перегрева

ТЕХНИЧЕСКИЕ ХАРАКТЕРИСТИКИ

Степень защиты оболочки	IP66/IP67
Рабочий диапазон температур, °С	1…200
Климатическое исполнение	УХЛ-4
Напряжение питания (раздельный подвод питания и видеосигнала), В	12-24 VDC, 24-36 VAC, 220 VAC Внутри термокожуха имеется преобразователь напряжения, обеспечивающий питание видеооборудования напряжением 12 В
Максимальный потребляемый ток (включая ток потребления видеокамеры), не более, А	12-24В – 1,0; 24-36В – 0,4; 220В – 0,1
Габаритные размеры (с кронштейном, козырьком и кабельными вводами), не более, мм	527*328*192 Смотровое окно Ø123*240 (диаметр*длина, мм)
Полезный внутренний объём, не более, Диаметр * Длина	Ø123*240 мм (диаметр*длина, мм)
Комплектация видеокамерой	По заказу, установка видеооборудования возможна самим потребителем
Защита от перегрева	Да
Время работы	Круглосуточно
Материал корпуса	Нержавеющая сталь Закалённое ударопрочное смотровое стекло 6 мм
Количество кабельных вводов в корпусе	2
Диаметр вводимых кабелей, мм	8…17
Способ крепления термокожуха на объекте	Кронштейн (в комплекте) Адаптер крепления на столб (по заказу, стр. 45) Адаптер крепления угловой (по заказу, стр. 45)
Возможные комплектации	Кабельные вводы, бленда (по заказу, стр. 45)
Масса, не более, кг	17
Срок службы, не менее, лет	10
Гарантийный срок, лет	5
Наличие сертификатов	-Система менеджмента качества предприятия соответствует требованиям ГОСТ ISO 9001-2011

Материал корпуса

Полезный внутренний объём

Масса

Срок службы

Гарантийный срок

ТВК-07-О-Н/С

ТЕРМОКОЖУХ В КОРПУСЕ ИЗ НЕРЖАВЕЮЩЕЙ СТАЛИ/ НИЗКОУГЛЕРОДИСТОЙ СТАЛИ ПРОМЫШЛЕННОГО ИСПОЛНЕНИЯ

Термокожух в корпусе из нержавеющей стали / низкоуглеродистой стали промышленного исполнения ТВК-07-О-Н/С предназначен для использования в составе систем видеонаблюдения с целью обеспечения охраны, безопасности и контроля за технологическими процессами при одновременном недопущении воспламенения или детонации окружающей видеокамеру среды вследствие аварии в электрических цепях камеры. Возможно применение в процессах подземной (шахтной) разработки и добычи угля, минеральных солей и других полезных ископаемых.

РАЗМЕРЫ

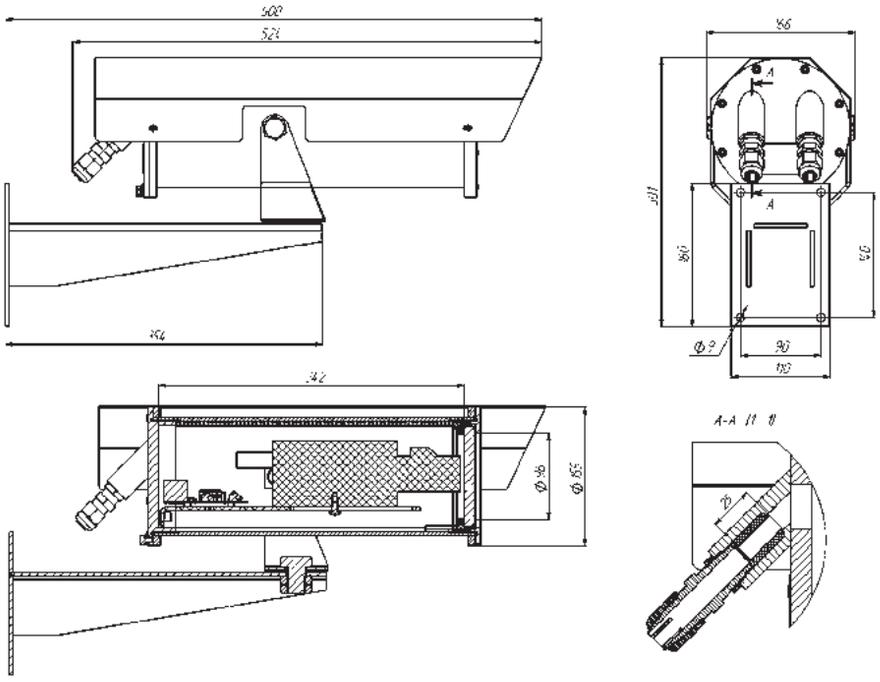

МОДИФИКАЦИИ

ТВК-07-О-Н/С	Термокожух в корпусе из нержавеющей стали/низкоуглеродистой стали
ТВК-07-О-Н/С с ИК подсветкой	Термокожух с ИК подсветкой (стр. 94)
ТВК-07-О-Н/С серии «Арктика»	Термокожух для экстремально низких температур
ТВК-07-О-Н/С серии «Визор»	Термокожух для установки тепловизоров (стр. 96)
ТВК-07-Н/С	Термокожух взрывозащищенный (стр. 64-73)

ТВК-07-О-Н/С

Промышленное исполнение	Нержавеющая сталь	Низко-углеродистая сталь	IP66/ IP67	-60°+50°C
Защита оболочки	Материал корпуса	Материал корпуса	Степень защиты оболочки	Рабочий диапазон температур

ТЕХНИЧЕСКИЕ ХАРАКТЕРИСТИКИ

Климатическое исполнение	УХЛ-4	УХЛ-1
Рабочий диапазон температур, °С	1…50	-60…50 -70...50 серия «Арктика»
Напряжение питания (раздельный подвод питания и видеосигнала), В	12-24 VDC, 36 VAC, 220 VAC	24 VDC/VAC (постоянное / переменное), 220 VAC
	Внутри термокожуха имеется преобразователь напряжения, обеспечивающий питание видеооборудования напряжением 12В	
Максимальный потребляемый ток (включая ток потребления видеокамеры), не более, А	С питанием 220В – 0,1 С питанием 36В – 0,4 С питанием 12-24В – 1,0	С питанием 220В – 0,4 С питанием 24В – 3,3
Степень защиты оболочки	IP66/IP67	
Габаритные размеры (с кронштейном, козырьком и кабельными вводами), не более, мм	600*301*166 (по запросу длина корпуса может быть уменьшена)	
Полезный внутренний объём, не более, Диаметр * Длина	Ø113*240 мм	
Комплектация видеокамерой	По заказу, установка видеооборудования возможна самим потребителем)	
Режим холодного запуска	Да (УХЛ-1)	
Подогрев	Да, раздельный подогрев стекла и внутреннего пространства, исключающий образование конденсата при перепаде температур	
Защита от перегрева	Да	
Время работы	Круглосуточно	
Материал корпуса	Нержавеющая сталь Оцинкованная низкоуглеродистая сталь с порошковой окраской	
Количество кабельных вводов в корпусе	2	
Диаметр вводимых кабелей, мм	8…17	
Способ крепления термокожуха на объекте	Кронштейн (в комплекте) Адаптер крепления на столб (по заказу, стр. 45) Адаптер крепления угловой (по заказу, стр. 45)	
Солнцезащитный козырёк	Есть (в комплекте), бленда (по заказу, стр. 45)	
Возможные комплектации	Кабельные вводы	
Масса, не более, кг	12,5	
Срок службы, не менее, лет	10	
Гарантийный срок, лет	5	
Наличие сертификатов	- Система менеджмента качества предприятия соответствует требованиям ГОСТ ISO 9001-2011	

Защита от перегрева

Режим холодного запуска

Козырек

Полезный внутренний объём

Срок службы

ТВК-07-О-Н/С с ИК подсветкой 30/120

ТЕРМОКОЖУХ В КОРПУСЕ ИЗ НЕРЖАВЕЮЩЕЙ СТАЛИ/ НИЗКОУГЛЕРОДИСТОЙ СТАЛИ ПРОМЫШЛЕННОГО ИСПОЛНЕНИЯ С ИК ПОДСВЕТКОЙ 30/120

Термокожух в корпусе из нержавеющей стали / низкоуглеродистой стали промышленного исполнения с ИК подсветкой 30/120 ТВК-07-О-Н/С с ИК подсветкой 30/120 предназначен для использования в составе систем видеонаблюдения с целью обеспечения охраны, безопасности и контроля за технологическими процессами при одновременном недопущении воспламенения или детонации окружающей видеокамеру среды вследствие аварии в электрических цепях камеры. Возможно применение в процессах подземной (шахтной) разработки и добычи угля, минеральных солей и других полезных ископаемых.

РАЗМЕРЫ

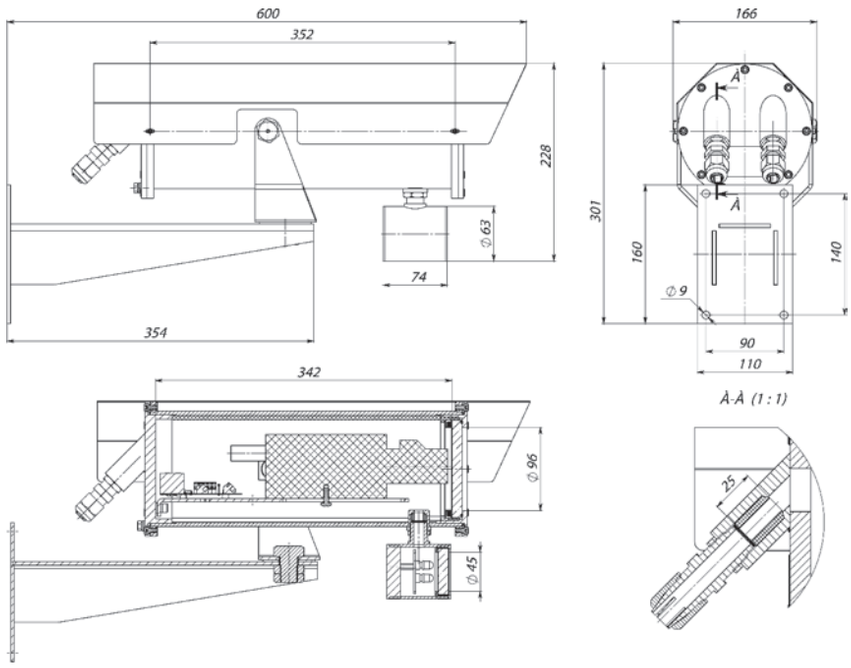

МОДИФИКАЦИИ

ТВК-07-О-Н/С	Термокожух в корпусе из нержавеющей стали/низкоуглеродистой стали (стр. 92)
ТВК-07-О-Н/С с ИК подсветкой	Термокожух с ИК подсветкой
ТВК-07-О-Н/С серии «Арктика» с ИК 30/120	Термокожух для экстремально низких температур
ТВК-07-Н/С с ИК 30/120	Термокожух взрывозащищенный с ИК подсветкой (стр. 70)

Степень защиты оболочки

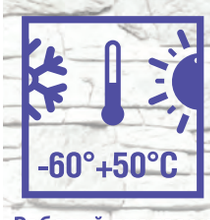

Рабочий диапазон температур

Рабочий диапазон температур серия «Арктика»

ИК подсветка

Длина волны излучения

ТЕХНИЧЕСКИЕ ХАРАКТЕРИСТИКИ

Климатическое исполнение	УХЛ-4	УХЛ-1
Рабочий диапазон температур,°С	1…50	-60…50 -70...50 (серия «Арктика»)
Напряжение питания (раздельный подвод питания и видеосигнала), В	12-24 VDC, 36 VAC, 220 VAC	24 VDC/VAC (постоянное / переменное), 220 VAC
	Внутри термокожуха имеется преобразователь напряжения, обеспечивающий питание в идеооборудования напряжением 12В	
Максимальный потребляемый ток (включая ток потребления видеокамеры), не более, А	При питании 220В – 0,1 При питании 36В – 0,4 При питании 12-24В – 1,0	При питании 220В – 0,4 При питании 24В – 3,3
Степень защиты оболочки	IP66/IP67	
Габаритные размеры (с кронштейном, козырьком и кабельными вводами), не более, мм	600*301*166 (по запросу длина корпуса может быть уменьшена)	
Полезный внутренний объём, не более, Диаметр * Длина	Ø113*240 мм	
Комплектация видеокамерой	По заказу, установка видеооборудования возможна самим потребителем)	
ИК подсветка (автоматическое включение)	Максимальный потребляемый ток, не более, А	0,25
	Длина волны излучения, нм	850
	Угол излучения, °	30/120
	Дальность подсветки, м	12/8
	Вкл/выкл подсветки с гистерезисом, при освещённости, лк	25±5
Режим холодного запуска	Да (УХЛ-1)	
Подогрев	Да, раздельный подогрев стекла и внутреннего пространства, исключающий образование конденсата при перепаде температур	
Защита от перегрева	Да	
Время работы	Круглосуточно	
Материал корпуса	Нержавеющая сталь Оцинкованная низкоуглеродистая сталь с порошковой окраской	
Количество кабельных вводов в корпусе	2	
Диаметр вводимых кабелей, мм	8…17	
Способ крепления термокожуха на объекте	Кронштейн (в комплекте) Адаптер крепления на столб (по заказу, стр. 45) Адаптер крепления угловой (по заказу, стр. 45)	
Солнцезащитный козырёк	Есть (в комплекте)	
Возможные комплектации	Кабельные вводы, бленда (по заказу, стр. 45)	
Масса, не более, кг	13,5	
Срок службы, не менее, лет	10	
Гарантийный срок, лет	5	
Наличие сертификатов	- Система менеджмента качества предприятия соответствует требованиям ГОСТ ISO 9001-2011	

Угол излучения

Защита от перегрева

Режим холодного запуска

Козырек

Полезный внутренний объём

ТВК-07-О-Н/С с ИК подсветкой 30/120

ТВК-07-О-Н/С «Визор»

ТЕРМОКОЖУХ В КОРПУСЕ ИЗ НЕРЖАВЕЮЩЕЙ СТАЛИ/ НИЗКОУГЛЕРОДИСТОЙ СТАЛИ ПРОМЫШЛЕННОГО ИСПОЛНЕНИЯ СЕРИИ «ВИЗОР» ДЛЯ УСТАНОВКИ ТЕПЛОВИЗОРОВ

Термокожух в корпусе из нержавеющей стали / низкоуглеродистой стали промышленного исполнения ТВК-07-О-Н/С «Визор» для установки тепловизоров предназначен для использования в составе систем видеонаблюдения с целью обеспечения охраны, безопасности и контроля за технологическими процессами при одновременном недопущении воспламенения или детонации окружающей тепловизор среды вследствие аварии в электрических цепях тепловизора. Возможно применение в процессах подземной (шахтной) разработки и добычи угля, минеральных солей и других полезных ископаемых.

РАЗМЕРЫ

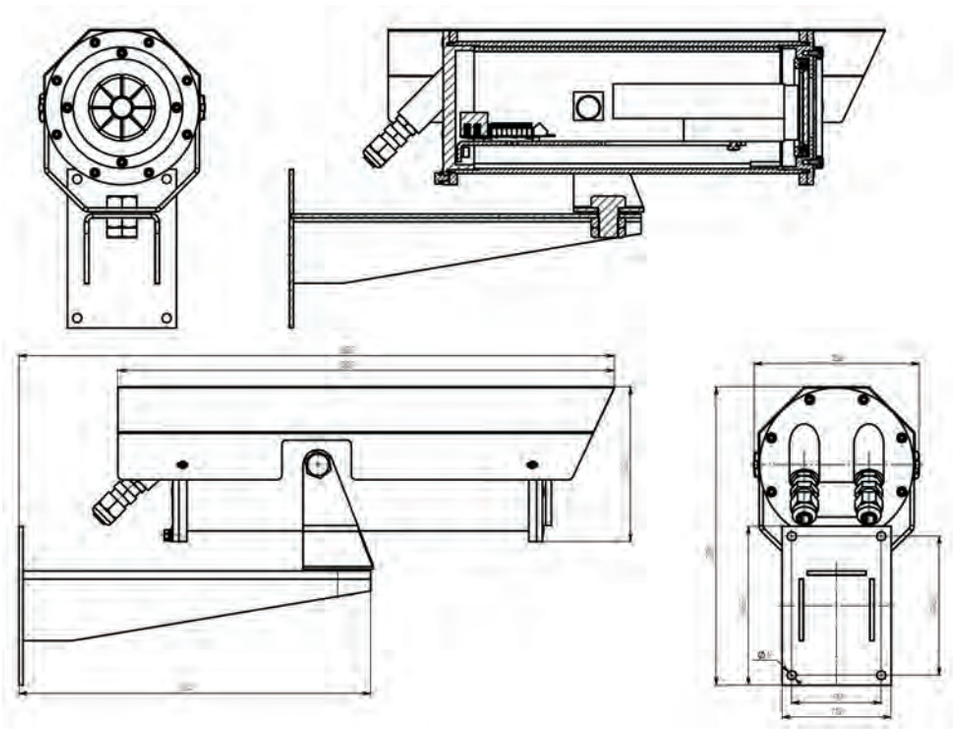

ТВК-07-О-Н/С «Визор»

Промышленное исполнение	Нержавеющая сталь	Низко-углеродистая сталь	IP66/ IP67	-60°+50°C
Защита оболочки	Материал корпуса	Материал корпуса	Степень защиты оболочки	Рабочий диапазон температур

ТЕХНИЧЕСКИЕ ХАРАКТЕРИСТИКИ

Климатическое исполнение	УХЛ-4	УХЛ-1
Рабочий диапазон температур, °С	1…50	-60…50
Напряжение питания (раздельный подвод питания и видеосигнала), В	12-24 VDC, 36 VDC, 220 VAC	24 VDC/ VAC (постоянное/переменное) 220 VAC
	Внутри термокожуха имеется преобразователь напряжения, обеспечивающий питание видеооборудования напряжением 12 В	
Максимальный потребляемый ток (включая ток потребления видеокамеры), не более, А	С питанием 220 В – 0,1 С питанием 36 В – 0,4 С питанием 12-24 В – 1,0	С питанием 220 В – 0,4 С питанием 24 В – 3,3
Степень защиты оболочки	IP66/IP67	
Габаритные размеры (с кронштейном, козырьком и кабельными вводами), не более, мм	600*301*166	
Полезный внутренний объём, не более, Диаметр * Длина	Ø113*240 мм	
Комплектация видеокамерой	По заказу, установка видеооборудования возможна самим потребителем)	
Режим холодного запуска	Да (УХЛ-1)	
Подогрев	Да, раздельный подогрев стекла и внутреннего пространства, исключающий образование конденсата при перепаде температур	
Защита от перегрева	Да	
Время работы	Круглосуточно	
Материал корпуса	Нержавеющая сталь 12Х18Н10Т/ Оцинкованная низкоуглеродистая сталь с порошковой окраской	
Количество кабельных вводов в корпусе	2	
Диаметр вводимых кабелей, мм	8…17	
Способ крепления термокожуха на объекте	Кронштейн (в комплекте) Адаптер крепления на столб (по заказу, стр. 45) Адаптер крепления угловой (по заказу, стр. 45)	
Солнцезащитный козырёк	Есть (опция)	
Возможные комплектации	Кабельные вводы, бленда (стр. 45)	
Масса, не более, кг	12,5	
Срок службы, не менее, лет	10	
Гарантийный срок, лет	5	
Наличие сертификатов	- Система менеджмента качества предприятия соответствует требованиям ГОСТ ISO 9001-2011.	

Защита от перегрева

Режим холодного запуска

Козырек

Полезный внутренний объём

Гарантийный срок

www.eridan.ru

623700, Россия, Свердловская обл., г. Берёзовский, ул. Ленина, 12
Отдел продаж: +7 (343) 351-05-07 e-mail: market@eridan-zao.ru
Отдел внешнеэкономической деятельности:
+7 (343) 351-05-07 (доб. 112, 113) e-mail: export@eridan.ru